SOLARSYSTEM s.c.
BIURO PROJEKTOWE - TECHNIKA GRZEWCZA

PROJEKT WYKONAWCZY

Remont budynku Szkoły Podstawowej im. Józefa Chełmońskiego w Kuklówce Radziejowickiej w ramach zadania: „Poprawa efektywności energetycznej budynków oświatowych w Gminie Radziejowice - Termomodernizacja budynku Szkoły Podstawowej im. Józefa Chełmońskiego w Kuklówce Radziejowickiej”

OBIEKT: Szkoła Podstawowa im. Józefa Chełmońskiego
ul. Szkolna 30, Kuklówka Radziejowicka, 96 – 325 Radziejowice

INWESTOR: Gmina Radziejowice
ul. Kubickiego 10, 96 – 325 Radziejowice

NUMER DZIAŁKI: 53

OBRĘB 0011 Kuklówka Radziejowicka

IDENTYFIKATOR DZIAŁKI: 143804_2.0011.53

KATEGORIA BUDYNKU: IX

JEDNOSTKA PROJEKTOWANIA: SOLARSYSTEM s.c. 32-400 Myślenice, ul. Słowackiego 42
tel./fax.: (0-12) 272 15 82; e-mail: biuro@solar-system.pl

DATA: 20 Marzec 2026 r.

Projektował	**mgr inż. Ewa Skorut-Nawara** Uprawnienia budowlane nr MAP/0147/PWOK/11 w specjalności konstrukcyjno-budowlanej do projektowania bez ograniczeń	
Sprawdził	**mgr inż. Wojciech Gancarczyk** Uprawnienia budowlane nr MAP/0283/PWOK/09 w specjalności konstrukcyjno-budowlanej do projektowania bez ograniczeń	

Spis zawartości opracowania na str. 2

A. CZĘŚĆ OPISOWA 4

1. Dane ogólne 5

1.1 Podstawa opracowania 5

1.2 Przedmiot opracowania 5

1.3 Lokalizacja 5

1.4 Inwestor 6

1.5 Forma opracowania 6

1.6 Rodzaj i kategoria obiektu budowlanego będącego przedmiotem zamierzenia budowlanego 6

1.7 Zamierzony sposób użytkowania oraz program użytkowy obiektu budowlanego 6

1.8 Układ przestrzenny oraz forma architektoniczna obiektu budowlanego 6

1.9 Zgodność projektowanej inwestycji z obowiązującym planem zagospodarowania przestrzennego 6

1.10 Charakterystyczne parametry obiektu budowlanego 6

1.11 Sposób posadowienia obiektu budowlanego 6

1.12 Warunki geotechniczne 6

1.13 Dostępność dla osób niepełnosprawnych 7

1.14 Oświetlenie istniejącego dojazdu i dojścia do budynku 7

1.15 Informacja o ochronie Konserwatora Zabytków 7

1.16 Informacja o terenach górniczych 7

1.17 Obszar oddziaływania 7

1.18 Zagospodarowanie terenu 8

2. Informacja o zasadniczych elementach wyposażenia budowlano-instalacyjnego 8

3. Informacje o stanie istniejącym 8

4. Opis przyjętych rozwiązań projektowych 9

4.1 Wymiana zewnętrznej stolarki okiennej i drzwiowej 9

4.2 Docieplenie stropu piwnic 10

4.3 Docieplenie podłóg na gruncie z wymianą posadzek 12

4.4 Docieplenie stropu ostatniej kondygnacji pod nieużytkowym poddaszem 14

5. Wytyczne branżowe 15

5.1 Wymiana oświetlenia na energooszczędne typu LED 15

5.2 Wymiana instalacji elektrycznej 15

6. Ustalenia końcowe 15

6.1 Wpływ inwestycji na środowisko 15

6.2 Uwagi końcowe 15

B. UPRAWNIENIA PROJEKTOWE 16

C. OŚWIADCZENIA PROJEKTANTÓW 21

D. CZĘŚĆ RYSUNKOWA 23

01	Plan sytuacyjny	24
02	Rzut piwnic – projektowane docieplenie stropu piwnic, stolarka okienna i drzwiowa zaprojektowana do wymiany	25
03	Rzut parteru – projektowane docieplenie posadzek, stolarka okienna i drzwiowa zaprojektowana do wymiany	26
04	Rzut I p. – stolarka okienna i drzwiowa zaprojektowana do wymiany	27
05	Rzut poddasza – stolarka okienna i drzwiowa zaprojektowana do wymiany	28
06	Rzut poddasza – projektowane docieplenie stropu ostatniej kondygnacji	29
07	Zestawienie stolarki okiennej i drzwiowej zaprojektowanej do wymiany	30
D01	Docieplenie stropu ostatniej kondygnacji pod nieużytkowym poddaszem	31
D02	Docieplenie podłogi na gruncie - przekrój	32

A. CZĘŚĆ OPISOWA

1. Dane ogólne

1.1 Podstawa opracowania

- Podstawę formalną dokumentacji stanowi umowa zawarta pomiędzy Gminą Radziejowice, a firmą SOLARSYSTEM s.c. z Myślenic.
- Wizja lokalna na obiekcie.
- Dokumentacja fotograficzna.
- Dokumentacja archiwalna obiektu
- Uzgodnienia materiałowe z Inwestorem.
- Rozporządzeniem Ministra Infrastruktury z dnia 12 kwietnia 2002 r. w sprawie warunków technicznych, jakim powinny odpowiadać budynki i ich usytuowanie (Dz.U. z 2019 r. poz. 1065).
- Ustawa z dnia 7 lipca 1994 r. „Prawo budowlane" (Dz. U. z 2025 r. poz. 418).
- Aktualnie normy i obowiązujące przepisy.

1.2 Przedmiot opracowania

Przedmiotem niniejszego opracowania jest projekt wykonawczy remontu budynku Szkoły Podstawowej im. Józefa Chełmońskiego w Kuklówce Radziejowickiej wraz z niezbędnymi robotami budowlanymi towarzyszącymi w ramach zadania: „Poprawa efektywności energetycznej budynków oświatowych w Gminie Radziejowice - Termomodernizacja budynku Szkoły Podstawowej im. Józefa Chełmońskiego w Kuklówce Radziejowickiej". Inwestycją objęta jest najstarsza część szkoły – A.

W ramach prac związanych z termomodernizacją budynku projektuje się następujący zakres robót:

- wymiana zewnętrznej stolarki okiennej i drzwiowej,
- docieplenie stropu piwnic,
- docieplenie podłóg na gruncie,
- docieplenie stropu ostatniej kondygnacji pod nieużytkowym poddaszem z wykonaniem podestów komunikacyjnych,
- wymiana oświetlenia wewnętrznego na oświetlenie LED.

Projektuje się również wykonanie następujących prac towarzyszących:

- wymiana instalacji elektrycznej,
- wymiana podokienników zewnętrznych i wewnętrznych,
- montaż barierek w oknach na Ip. i poddasza,
- wymiana posadzek na parterze,
- roboty odtworzeniowe po wykonaniu docieplenia podłogi na gruncie,
- naprawa, szpachlowanie i malowanie ścian i sufitów po wykonanych pracach,
- wszelkie roboty towarzyszące niezbędne do prawidłowego wykonania całości wyżej wymienionych robót.

1.3 Lokalizacja

Budynek Szkoły Podstawowej im. J. Chełmońskiego w Kuklówce Radziejowickiej , ul. Szkolna 30, 96-325 Kuklówka Radziejowicka.

1.4 Inwestor

Gmina Radziejowice, ul. Kubickiego 10, 96 – 325 Radziejowice.

1.5 Forma opracowania

Projekt wykonawczy.

1.6 Rodzaj i kategoria obiektu budowlanego będącego przedmiotem zamierzenia budowlanego

Budynek użyteczności publicznej - budynek Szkoły Podstawowej.

Kategoria obiektu budowlanego – IX.

1.7 Zamierzony sposób użytkowania oraz program użytkowy obiektu budowlanego

Obiekt budowlany będący przedmiotem niniejszego opracowania pełni funkcję Szkoły Podstawowej.

Sposób użytkowania oraz program użytkowy obiektu w ramach zamierzenia budowlanego objętego niniejszym projektem nie ulegnie zmianie.

1.8 Układ przestrzenny oraz forma architektoniczna obiektu budowlanego

Układ przestrzenny obiektu w ramach zamierzenia budowlanego objętego niniejszym projektem nie ulegnie zmianie.

1.9 Zgodność projektowanej inwestycji z obowiązującym planem zagospodarowania przestrzennego

Teren inwestycji zlokalizowany jest w obszarze podlegającym Miejscowemu Planowi Zagospodarowania Przestrzennego - UCHWAŁA Nr XV/83/2004 Rady Gminy w Radziejowicach z dnia 11 lutego 2004 r. w sprawie uchwalenia miejscowego planu zagospodarowania przestrzennego gminy Radziejowice. Teren inwestycji zlokalizowany w obszarach oznaczonym symbolem C.UO4 - tereny usług oświaty.

Zakres projektowanych robót jest zgodny z zapisami obowiązującego Miejscowego Planu Zagospodarowania Terenu.

1.10 Charakterystyczne parametry obiektu budowlanego

- wysokość budynku – 11,85 m, grupa wysokości (N) - niski
- powierzchnia zabudowy – 1016,3 m^2, w tym : część A = 493,6 m^2 +część B (etap 1 rozbudowy) =208,4 m^2 + część C sala gimnastyczna (etap2 rozbudowy) = 314.3 m^2
- ilość kondygnacji nadziemnych - 3
- ilość kondygnacji podziemnych - 1

1.11 Sposób posadowienia obiektu budowlanego

Obecny stan techniczny budynku oraz stan jego posadowienia pozwalają na wykonanie przewidzianych do realizacji robót budowlanych objętych niniejszym opracowaniem.

1.12 Warunki geotechniczne

Zakres robót przewidzianych do realizacji niniejszym projektem dotyczy istniejącego budynku.

Zamierzenie budowlane objęte niniejszym projektem nie spowoduje zmiany istniejących warunków geotechnicznych.

1.13 Dostępność dla osób niepełnosprawnych

Dostęp do budynku dla osób niepełnosprawnych odbywa bezpośrednio z terenu poprzez istniejące podjazdy oraz podnośnik dla niepełnosprawnych.

Zakres robót przewidzianych do realizacji niniejszym projektem nie spowoduje zmiany obecnej dostępności do budynku dla osób niepełnosprawnych.

1.14 Oświetlenie istniejącego dojazdu i dojścia do budynku

Oświetlenie istniejącego dojazdu i dojścia do budynku realizowane jest poprzez uliczne latarnie oświetleniowe oraz poprzez oświetlenie mocowane do elewacji nad wejściami do budynku.

Zamierzenie budowlane objęte niniejszym projektem nie spowoduje zmiany istniejącego sposobu oświetlenia dojazdu i dojścia do budynku.

1.15 Informacja o ochronie Konserwatora Zabytków

Przedmiotowy budynek oraz działka na której jest posadowiony nie są objęte żadną ochroną konserwatorską.

1.16 Informacja o terenach górniczych

Przedmiotowy obiekt nie znajduje się na terenach szkód górniczych.

1.17 Obszar oddziaływania

Obszar oddziaływania zamierzenia budowlanego objętego niniejszym projektem zamyka się w granicy działki na której posadowiony jest przedmiotowy budynek tj. działka nr ewid. 53 i jest zgodny z warunkami Rozporządzenia Ministra Infrastruktury w sprawie warunków technicznych jakim powinny odpowiadać budynki i ich usytuowanie.

W zawiązku z tym, że zamierzenie budowlane objęte niniejszym projektem nie dotyczy przebudowy, rozbudowy ani nadbudowy istniejącego budynku, nie ulegnie zmianie jego obecne oddziaływanie na sąsiednie działki.

Układ przestrzenny obiektu budowlanego w ramach zamierzenia budowlanego objętego niniejszym projektem nie ulegnie zmianie.

Zamierzenie budowlane objęte niniejszym projektem nie będzie powodowało wzrostu istniejącej emisji szkodliwych substancji do otocznia w tym na sąsiednie działki.

Zamierzenie budowlane objęte niniejszym projektem nie spowoduje zmiany obecnych emisji drgań oraz promieniowania oddziałujących na sąsiednie działki.

W ramach zamierzenia budowlanego objętego niniejszym projektem nie będą przekroczone dopuszczalne obecnie obowiązującymi przepisami właściwości akustyczne oddziałujące na sąsiednie działki.

Zamierzenie budowlane objęte niniejszym projektem nie spowoduje żadnego negatywnego wpływu na obecny stan drzewostanu, powierzchnię ziemi oraz wody powierzchniowe i podziemne sąsiednich działek.

Zamierzenie budowlane objęte niniejszym projektem nie spowoduje żadnego dodatkowego wzrostu zacieniania sąsiednich działek.

Zamierzenie budowlane nie będzie powodować żadnych ograniczeń w zakresie dostępu terenów sąsiednich do drogi publicznej, możliwości korzystania z wody, kanalizacji, energii

elektrycznej oraz środków łączności i dostępu światła dziennego do pomieszczeń przeznaczonych na pobyt ludzi.

1.18 Zagospodarowanie terenu

Budynek Szkoły Podstawowej w Kuklówce Radziejowickiej usytuowany jest na terenie działki o nr ewid. 53. Teren wskazanej działki jest w pełni zagospodarowany przedmiotowym budynkiem, infrastrukturą techniczną w tym wewnętrznym układem komunikacyjnym oraz zielenią urządzoną.

Teren inwestycji zlokalizowany jest w obszarze podlegającym Miejscowemu Planowi Zagospodarowania Przestrzennego - - UCHWAŁA Nr XV/83/2004 Rady Gminy w Radziejowicach z dnia 11 lutego 2004 r. w sprawie uchwalenia miejscowego planu zagospodarowania przestrzennego gminy Radziejowice. Teren inwestycji zlokalizowany w obszarach oznaczonym symbolem C.UO4 - tereny usług oświaty.

Zamierzenie budowlane objęte niniejszym projektem nie wprowadza żadnych zmian do obecnego zagospodarowania działki o nr ewid. 53. Istniejąca powierzchnia zabudowy, terenów utwardzonych oraz terenów biologicznie czynnych nie ulegnie zmianie.

2. Informacja o zasadniczych elementach wyposażenia budowlano-instalacyjnego

Budynek został wyposażony w następujące wewnętrzne instalacje:

- elektryczną,
- teletechniczną,
- odgromową,
- wodociągową na cele socjalno-bytowe,
- kanalizację sanitarną,
- wentylacyjną mechaniczną.

3. Informacje o stanie istniejącym

Budynek Szkoły Podstawowej w Kuklówce Radziejowickiej to obiekt składający się z trzech Segmentów A, B, C. Część A budynku to część obiektu najstarsza, trzykondygnacyjna, częściowo podpiwniczona. W 2020 r. wykonano etap 1 rozbudowy Szkoły poprzez dobudowę Segmentu B dwukondygnacyjnego bez podpiwniczenia. Dobudowa obejmowała trzy sale lekcyjne oraz zaplecze szatniowo-sanitarne. Natomiast w roku 2024 r. wykonano etap 2 rozbudowy poprzez dobudowę części C – Sali gimnastycznej. Niniejsza dokumentacja projektowa obejmuje najstarszy segment szkoły – część A budynku.

PLAN SYTUACYJNY

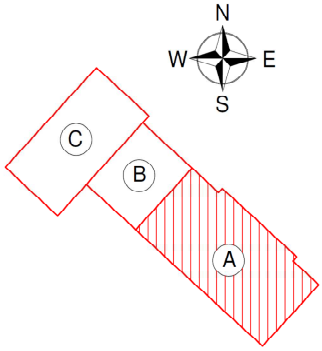

Konstrukcja budynku część A:

Ławy fundamentowe betonowe wylewane na budowie. Ściany fundamentowe murowane z cegły pełnej na zaprawie cementowej. Ściany zewnętrzne murowane z cegły pełnej na zaprawie cementowo-wapiennej, tynkowane od wewnątrz tynkiem cementowo-wapiennym, od zewnętrz ocieplone warstwą styropianu z wykończeniem z cienkowarstwowego tynku. Budynek docieplony metodą lekką-mokrą.

Dach o konstrukcji drewnianej, płatwiowo-kleszczowej, kryty blachodachówką.

Zewnętrzna stolarka okienna i drzwiowa część A:

Zewnętrzna stolarka okienna wykonana z profili PVC ze szkleniem zespolonym.

Drzwi zewnętrzne aluminiowe.

Instalacja ogrzewania i przygotowania c.w.u.:

Źródłem ciepła dla potrzeb ogrzewania budynku jest kotłownia gazowa. Przygotowanie c.w.u. odbywa się w lokalnych podgrzewaczach elektrycznych.

4. Opis przyjętych rozwiązań projektowych

4.1 Wymiana zewnętrznej stolarki okiennej i drzwiowej

W ramach robót związanych z termomodernizacją budynku należy wymienić zewnętrzną stolarkę okienną oraz drzwiową.

Istniejące okna elewacyjne należy wymienić na okna wykonane z profili PVC ze szkleniem zespolonym dwukomorowym.

Istniejące drzwi zewnętrzne należy wymienić na nowe aluminiowe.

Istniejące wymiary okien i drzwi nie ulegają zmianie.

Na parterze przewidziano montaż okien, antywłamaniowych,

Po zakończeniu robót przy oknach należy osadzić nowe podokienniki wewnętrzne wykonane z aglomarmuru gr. 3 cm oraz nowe podokienniki zewnętrzne wykonane blachy stalowej ocynkowanej i powlekanej gr. 0,7 mm. Na I p. ze względu na zbyt niską wysokość parapetów od poziomy posadzki w oknach należy zamontować barierkę ochronną ze stali nierdzewnej.

Współczynnik przenikania ciepła dla nowych okien $U \leq 0,9$ [W/m^2*K].

Współczynnik przenikania ciepła dla nowych drzwi zewnętrznych $U \leq 1,3$ [W/m^2*K].

Po wykonaniu prac związanych z wymianą stolarki okiennej i drzwiowej należy wyszpachlować i wymalować ościeża okienne i drzwiowe oraz naprawić posadzki w miejscu montażu drzwi.

OKNA PVC:

Okna wykonane z profili PVC klasy A z wkładką wewnętrzną z profili stalowych ocynkowanych, wyposażone w szyby zespolone, bezpieczne. Okucia uchylno-rozwierane. Uszczelki wykonane z modyfikowanego tworzywa EPDM. Klamki aluminiowe z funkcją mikrouchyłu, z blokadą błędnego położenia oraz z możliwością zamknięcia na kluczyk. Kolor okien biały. Celem zminimalizowania liniowych mostków termicznych po obwodzie szklenia należy zastosować w zespoleniach pakietów szklanych tworzywowe ramki dystansowe. Okna w pomieszczeniach z wentylacją grawitacyjną należy wyposażyć w nawiewniki ciśnieniowe regulowane automatycznie z możliwością zamknięcia.

NAWIEWNIKI POWIETRZA:

- przepływ nominalny Δp = 10 Pa:
  - nawiewnik otwarty: 23,8 m^3/h
  - nawiewnik zamknięty: 5,7 m^3/h
- przepływ nominalny Δp = 20 Pa:
  - nawiewnik otwarty: 26,1 m^3/h
  - nawiewnik zamknięty: 8,3 m^3/h
- izolacyjność akustyczna:
  - nawiewnik otwarty: Dn,e,w = 34 (-1; 0) dB
  - nawiewnik zamknięty: Dn,e,w = 40 (-2; -2) dB
- odporność na przenikanie wody opadowej - 300 Pa
- odporność na roszenie - RH = 41% przy Tzew./Twew. = -20°C / +20°C
- sterowanie - automatyczne różnicą ciśnień, manualne
- materiały - aluminium, ABS/ASA

DRZWI ZEWNĘTRZNE ALUMINIOWE:

- Konstrukcja drzwi zewnętrznych wykonana z izolowanych termicznie profili aluminiowych. Konstrukcje muszą być oznakowane znakiem CE na zgodność z normą PN-EN 14351-1+A2:2016-10.
- Celem zminimalizowania liniowych mostków termicznych po obwodzie szklenia należy stosować w zespoleniach pakietów szklanych tworzywowe ramki dystansowe. Kolor drzwi obustronnie grafitowy.
- Wytłaczane profile aluminiowe wykonane ze stopu aluminium EN AW-6060 wg PN-EN 573-3+A1:2022-11, stan T66 wg PN-EN 515:2017-05. Tolerancje kształtowników wg PN-EN 12020-2:2023-05. Własności mechaniczne kształtowników powinny być zgodnie z PN-EN 755-2:2016-05. Właściwości mechaniczne połączenia kształtowników aluminiowych z przekładkami termicznymi powinny być zgodne z PN-EN 14024:2005. Taki rodzaj przekładek zapewnia lepszą przyczepność lakieru do przekładki niż w przypadku przekładek poliamidowych oraz zwiększa udział masy aluminium w kształtowniku co ma istotny wpływ na sztywność i odkształcalność temperaturową profili. Okucie zgodne z badaniami typu przyjętego systemu. Projektuje się drzwi na zawiasach rolkowych, montowanych do zewnętrznej połówki profili ram/skrzydeł. Taki sposób mocowania nie powoduje powstawania mostków cieplnych w miejscach montażu zawiasów. W podobny sposób należy mocować pozostałe okucia. W celu optymalnej ochrony ramki dystansowej zestawu szybowego przyjąć wysokość profili przyszybowych min. 25 mm. Klasa antywłamaniowa drzwi min. RC2.

4.2 Docieplenie stropu piwnic

W ramach prac termomodernizacyjnych projektuje się docieplenie stropu piwnic. W tym celu należy zastosować maty z wełny mineralnej o gr. 12 cm i współczynniku przewodzenia ciepła $\lambda \leq 0{,}035$ [W/mK]. Prace należy wykonać w pomieszczeniach zaznaczonych w części rysunkowej.

Przewiduje się prace związane z wykonaniem pełnego zakresu robót tj. docieplenia całej powierzchni sufitów w piwnicy wraz z wcześniejszym przygotowaniem frontu robót i właściwym przygotowaniem istniejącego podłoża pod roboty ociepleniowe. Wykonawca robót musi sprawdzić stan istniejących wypraw ściennych, ich związek z podłożem oraz ich przydatność do

stosowania klejów i zapraw, jak również mocowania kołków. Luźne i nie związane z podłożem fragmenty wypraw należy bezwzględnie usunąć.

Płyty izolacji termicznej należy przyklejać do podłoża przy pomocy kleju, którego specyfikacja jest zgodna z przyjętym docieplenie systemowym. Klej należy nakładać tzw. metodą punktowo-krawędziową, ilość kleju powinna być każdorazowo tak dobrana, że po dociśnięciu płyty do podłoża powinien on pokryć min. 60% powierzchni płyty (jeśli podłoże nie jest wystarczająco spójne może zajść potrzeba pokrycia 100% powierzchni i/lub zastosowania dodatkowych kołków mocujących). Należy bezwzględnie przestrzegać zaleceń zawartych w aktualnych wytycznych wykonywania dociepleń ścian zewnętrznych budynków zastosowanego producenta systemu. Płytę izolacji termicznej z nałożonym klejem należy każdorazowo przyłożyć do sufitu w wybranym miejscu i docisnąć (dobić) do podłoża. Boczne krawędzie płyt izolacji termicznej powinny do siebie szczelnie przylegać, a masa klejąca nie powinna między nie wnikać (wnikanie masy klejącej pomiędzy płyty powoduje powstawanie mostków termicznych, których należy bezwzględnie unikać).

Następnie wykonać warstwę zbrojącą, która może zostać wykonana nie wcześniej niż po trzech dniach od przyklejenia płyt izolacji termicznej. Warstwę zbrojoną na powierzchni docieplenia wykonać należy jako minimum 3 mm grubości gładź z kleju systemowego, w którym zostaje zatopiona specjalnie przeznaczona do tego celu atestowana siatka zbrojąca z włókien szklanych. Nałożony klej zachowuje odpowiednią plastyczność przez około 10÷30 minut w zależności od temperatury i wilgotności względnej powietrza. Dlatego należy unikać pracy przy bezpośrednim nasłonecznieniu i silnym wietrze. W tak naniesionym na powierzchnię ściany kleju należy zatopić i zaszpachlować na gładko siatkę zbrojącą. Poszczególne pasma siatki układać pionowo lub poziomo z zakładem szerokości min. 5 cm. Zakłady siatki nie mogą pokrywać się ze spoinami między płytami izolacji termicznej. Minimalne otulenie siatki wynosi 1 mm. Nie należy pozostawiać, nawet miejscami siatki bez otulenia.

Zastosować materiały o parametrach nie gorszych niż:

- <u>wełna mineralna:</u>
  - współczynnik przewodzenia ciepła: λ≤0,035 [W/(mK)]
  - naprężenie ściskające przy 10% deformacji CS(10): ≥20 [kPa]
  - wytrzymałość na rozciąganie prostopadłe do po wierzchni czołowych: ≥10 [kPa]
  - nasiąkliwość wodą przy długotrwałym częściowym zanurzeniu WL(P): ≤3 [kg/m^2]
  - nasiąkliwość woda przy krótkotrwałym zanurzeniu WS: ≤1 [kg/m^2]
  - współczynnik oporu dyfuzyjnego pary wodnej MU: 1
  - klasa reakcji na ogień: A1
  - stabilność wymiarowa w określonych warunkach temperatury i wilgotności DS(70,90): ≤1[%]
- <u>zaprawa klejowo-szpachlowa:</u>
  - przyczepność do betonu w stanie powietrzno-suchym ≥ 0,6 [MPa]
  - przyczepność do materiałów izolacyjnych w stanie powietrzno-suchym ≥ 0,08 [MPa]
- <u>siatka z włókna szklanego:</u>
  - wielkość oczek:4,0x4,5
  - siła zrywająca wzdłuż osnowy i wątku
    - w warunkach laboratoryjnych: ≥ 35 [N/mm]
    - w roztworze alkalicznym: ≥ 25 [N/mm]
  - wydłużenie względne wzdłuż osnowy i wątku przy sile zrywającej:
    - w warunkach laboratoryjnych: ≤ 4,5 [%]
    - w roztworze alkalicznym: ≤ 3,0 [%]

4.3 Docieplenie podłóg na gruncie z wymianą posadzek

W ramach prac termomodernizacyjnych projektuje się docieplenie podłogi na gruncie. W tym celu należy zastosować styropian EPS PODŁOGA o gr. 10 cm i współczynniku przewodzenia ciepła λ≤0,038 [W/mK]. Prace należy wykonać w pomieszczeniach zaznaczonych w części rysunkowej. W pomieszczeniach po którymi znajduje się podpiwniczenie ze względu na docieplenie stropu piwnic projektuje się tylko wymianę posadzek.

Przed wykonaniem prac dociepleniowych należy wynieść z pomieszczeń wszystkie znajdujące się tam urządzenia oraz elementy będące na ich wyposażeniu. Następnie należy zdemontować istniejące skrzydła drzwiowe wraz z ościeżnicami, rozebrać ścianki działowe nie będące ścianami nośnymi oraz istniejące warstwy podłogi. Istniejącą wylewkę betonową skuć, a podbudowę podłogi na gruncie usunąć. Wybrać istniejący grunt rodzimy do głębokości umożliwiającej uzyskanie po dociepleniu pierwotnego poziomu podłogi.

Jako podsypkę pod nowoprojektowaną podłogę zastosować pospółkę o gr. 30 cm po zagęszczeniu. Na wykonanej podsypce należy wylać chudy beton o gr. 12 cm. W narożach (przy połączeniu ścian wewnętrznych z wylewką betonową) wykonać kliny o wym. 5x5 cm z zaprawy cementowej. Jako poziomą izolację przeciwwilgociową zastosować warstwę papy. Uprzednio rozebrane ściany działowe należy wymurować z bloczków silikatowych oraz obustronnie wytynkować tynkiem cementowo-wapiennym. Po wykonaniu izolacji przeciwwilgociowej z papy należy rozłożyć jedną warstwę folii polietylenowej i na tak przygotowane podłożu ułożyć płyty izolacji termicznej ze styropianu podłoga EPS PODŁOGA o współczynniku przewodności λ≤0,038 [W/m*K] i grubości 10 cm. Na powierzchni docieplenia rozłożyć folię polietylenową stosując zakład w miejscu łączenia folii min. 15 cm. Po rozłożeniu folii należy przystąpić do wykonania wylewki cementowej gr. 6 cm zbrojonej siatką z prętów fi 5 mm. Wylewkę cementową należy oddylatować od ściany za pomocą pasów ze styropianu. Po wyschnięciu wylewki podłogowej należy wykonać jej gruntowanie. Wszystkie podłoża muszą być mocne, czyste, suche, odtłuszczone, oczyszczone z farb, wosków i innych substancji zmniejszających przyczepność.

Na tak przygotowanym podłożu należy przystąpić do wykonania warstwy wykończeniowej, którą stanowić będą płytki ceramiczne lub wykładzina PCV. Połączenie płytek ze ścianą malowaną wykończyć odpowiednio do rodzaju posadzki w postaci cokolików z płytek lub wywinięcia wykładziny.

Po zakończeniu prac dociepleniowych podłogi należy wszystkie pomieszczenia, w których prowadzone były roboty doprowadzić do stanu pierwotnego. Ściany nośne, które nie podlegały rozbiórce oraz sufity dokładnie oczyścić, uzupełnić ubytki oraz przeszpachlować. Powierzchnię wszystkich ścian i sufitów zagruntować oraz w zależności od pomieszczenia wypłytkować / pomalować farbą lateksową. W łazienkach wykonać płytkowanie ścian i ponownie zamontować urządzenia sanitarne. W miejscach uprzednio zdemontowanych drzwi należy osadzić nowe ościeżnice wraz z kompletnymi skrzydłami. Po zakończeniu robót budowlanych należy wnieść do pomieszczeń wszystkie uprzednio wyniesione na czas prowadzonych robót urządzenia, meble i elementy będące na ich wyposażeniu.

Parametry przyjętych materiałów:

- styropian EPS PODŁOGA:
  - współczynnik przewodzenia ciepła: λ≤0,038 [W/(mK)]
  - klasa reakcji na ogień: E
  - wytrzymałość na ściskanie min. 100 [kPa]

- zaprawa klejowa do płytek gresowych:
  - przyczepność początkowa : ≥ 0,5 (N/mm²)
  - przyczepność po zanurzeniu w wodzie: ≥ 0,5 (N/mm²)
  - przyczepność po starzeniu termicznym: ≥ 0,5 (N/mm²)
  - przyczepność po cyklach zamrażania-rozmrażania: ≥ 0,5 (N/mm²)
  - odporność na alkalia: dobra
  - odporność na oleje: dobra
  - odporność na rozpuszczalniki: dobra
  - odporność na temperaturę: od - 30°C do +90°C
- płytki gresowe:
  - nasiąkliwość wodna E_b wg EN 14411:2012: E ≤ 0,5[%]
  - wytrzymałość na zginanie wg EN 14411:2012 min 35 [N/mm²]
  - siła łamiąca wg EN 14411: 2012: min. 700 [N]
  - mrozoodporność wg EN 14411:2012: mrozoodporne
  - odporność na ścieranie wgłębne wg EN 14411:2012: max 175 mm³
  - skuteczność antypoślizgowa wg DIN EN 16165:2023-02: R10
  - odporność na plamienie wg EN 14411:2012: min. klasa 3
  - odporność chemiczna na kwasy i zasady o niskim stężeniu wg EN14411:2012: Klasa LA(V)
  - odporność chemiczna na kwasy i zasady o wysokim stężeniu wg EN14411:2012: Klasa HA(V)
- cementowa zaprawa do spoinowania:
  - wytrzymałość na zginanie po 28 dniach wg EN 12808-3: ≥ 10 N/mm
  - wytrzymałość na ściskanie po 28 dniach wg ISO 13007-4.1.4: ≥ 40 N/mm²
  - wytrzymałość na zginanie po cyklach zamrażania/rozmrażania wg EN 12808-3: ≥ 5 N/mm²
  - wytrzymałość na ściskanie po cyklach zamrażania/rozmrażania wg EN 12808-3: ≥ 40 N/mm²
  - odporność na ścieranie po 28 dniach wg EN 12808-2: ≤ 300 mm³
  - absorpcja wody po 240 minutach wg EN 12808-5: ≤ 1,8 g
  - odporność na wilgotność: doskonała
  - odporność na starzenie: doskonała
  - odporność na rozpuszczalniki, oleje i alkalia: doskonała
  - odporność na temperaturę: od -40°C do +90°
- wykładzina podłogowa PCV:
  - klasyfikacja ogniowa: Bfl-S1wg EN 13501-1
  - odporność na poślizg - dynamiczny współczynnik tarcia: DS: ≥ 0,30 wg EN 13893
  - ocena zdolności do elektryzacji wg EN 1815 DS.: ≥ 2kV
  - grubość całkowita wg EN ISO 24346: ≥2 mm
  - grubość warstwy wierzchniej wg EN ISO 24340: ≥ 0,7 mm
  - odporność na krzesła na rolkach wg ISO 4918 / EN 425: bardzo dobra
  - trwałość kolorów wg ISO 105-B02: ≥ 6 wg
  - giętkość i ugięcie wg EN ISO 24344: ø 10 mm
  - odporność na zabrudzenia i chemikalia wg EN ISO 26987: bardzo dobra
  - klasa antypoślizgowości wg DIN 51130: R10 wg
  - kolorystyka do ustalenia z Użytkownikiem na etapie prac

4.4 Docieplenie stropu ostatniej kondygnacji pod nieużytkowym poddaszem

W ramach robót związanych z termomodernizacją budynku istniejący strop pod nieużytkowym poddaszem należy docieplić poprzez rozłożenie w przestrzeni poddasza nieużytkowego na istniejącym stropie mat z wełny mineralnej o łącznej grubości 22 cm i współczynniku przewodzenia ciepła λ≤0,035 [W/m*K].

Przed wykonaniem robót dociepleniowych należy odpowiednio przygotować podłoże. Powierzchnię stropu należy dokładnie oczyścić a następnie wykonać dezynfekcję oraz deratyzację. Istniejące elementy drewniane konstrukcji dachu ulegające zakryciu wełną mineralną należy w miejscach dostępnych dokładnie oczyścić, odgrzybić, a następnie zaimpregnować preparatem grzybo i ognioochronnym do uzyskania granic NRO. Na tak przygotowanym podłożu należy rozłożyć folię paroszczelną, a następnie maty z wełny mineralnej układanej bezpośrednio na powierzchni stropu. Celem wyeliminowania powstania ewentualnych mostków cieplnych wełnę mineralną należy układać w sposób krzyżowy w dwóch warstwach o gr. 12+10 cm. Na powierzchni docieplenia należy rozłożyć folię wysoko paroprzepuszczalną, która dodatkowo będzie stanowić zabezpieczenie dla wełny mineralnej przed jej ewentualnym zamoknięciem oraz ograniczy jej pylenie.

Celem zapewnienia komunikacji na nieużytkowym poddaszu należy wykonać podesty techniczne z płyt OSB gr. 25 mm i szerokości 70 cm.

Zastosować materiały o parametrach nie gorszych niż:

<u>- folia paroszczelna:</u>

- opór dyfuzyjny: ≥ 600 m^2*h*hPa/g
- przepuszczalność pary wodnej: 0,60 g/(m^2 (24h))
- odporność na rozdzieranie przez gwóźdź:
  - wzdłuż: ≥ 80 N
  - w poprzek: ≥ 50 N
- odporność na UV = 10 lat
- max. temperatura użytkowa: 90° C
- grubość: 0,2 mm
- gramatura: 150 g/m^2

<u>- wełna mineralna:</u>

- deklarowany współczynnik przewodzenia ciepła 0,037 [W/mK]
- współczynnik oporu dyfuzyjnego pary wodnej - MU - 1
- deklarowany poziom oporności przepływu powietrza ≥ 5 [kPa s/m^3]
- klasa reakcji na ogień - A1 wg EN 13501-1.

<u>- folia paroprzepuszczalna:</u>

- równoważna grubość warstwy powietrza Sd ≤ 0,015m
- maksymalna siła rozciągająca (50 mm):
  - wzdłuż: 320 N
  - w poprzek: 190 N
- gramatura: 150 g/m^2.

5. Wytyczne branżowe

5.1 Wymiana oświetlenia na energooszczędne typu LED

W ramach prac związanych z modernizacją energetyczną budynku w obiekcie zostanie wymienione oświetlenie na energooszczędne typu LED. Prace należy wykonać zgodnie z projektem wykonawczym branży elektrycznej.

Instalacja oświetlenia przed oddaniem do eksploatacji będzie podlegać wymaganym próbom i badaniom poprawności działania.

Całość robót należy wykonać zgodnie z obowiązującymi przepisami i aktualnymi normami w oparciu o projekt stanowiący odrębne opracowanie sporządzony przez osoby posiadające stosowane uprawnienia do projektowania w branży elektrycznej.

5.2 Wymiana instalacji elektrycznej

W ramach prac związanych z remontem budynku projektuje się nową instalację elektryczną zasilająca wszystkie urządzenia w obiekcie. Prace należy wykonać zgodnie z projektem wykonawczym branży elektrycznej.

Instalacja elektryczna przed oddaniem do eksploatacji będzie podlegać wymaganym próbom oraz badaniom potwierdzającym prawidłowość jej działania.

Całość robót należy wykonać zgodnie z obowiązującymi przepisami i aktualnymi normami w oparciu o projekt stanowiący odrębne opracowanie sporządzony przez osoby posiadające stosowane uprawnienia do projektowania. Po wykonaniu prac instalacyjnych ściany i sufity pomieszczeń przywrócić do stanu pierwotnego, uzupełnić ubytki i bruzdy oraz wymalować wszystkie pomieszczenia.

6. Ustalenia końcowe

6.1 Wpływ inwestycji na środowisko

Planowana inwestycja w żaden znaczący sposób nie wpłynie negatywnie na środowisko naturalne oraz nie spowoduje zagrożenia dla higieny i zdrowia użytkowników ani na etapie prowadzenia robót budowlanych, ani na etapie późniejszej eksploatacji obiektu. Wszelkie informacje dotyczące bezpieczeństwa i ochrony zdrowia zawarte zostały w informacji BIOZ. Wszelkie niewykorzystane materiały, bądź pochodzące z rozbiórki będą przekazane do odpowiedniego zakładu utylizacji przez Wykonawcę robót budowlanych. Bardziej szczegółowe informacje dotyczące ochrony środowiska zawarte zostały w specyfikacjach technicznych.

6.2 Uwagi końcowe

Roboty należy prowadzić pod nadzorem osoby posiadającej odpowiednie doświadczenie i uprawnienia. Roboty wykonać zgodnie z obowiązującymi warunkami technicznymi, sztuką budowlaną i przy zachowaniu obowiązujących przepisów BHP.

Przy realizacji obiektu należy stosować wyroby dopuszczone do obrotu i stosowania w budownictwie oraz posiadające odpowiednie certyfikaty (zgodności z aktualnymi normami) i aprobaty techniczne (w przypadku wyrobów dla których nie ustanowiono Polskiej Normy).

Projektujący nie ponosi odpowiedzialności za zmiany dokonane przez Wykonawcę robót bez zgody pisemnej osób projektujących.

Projektował mgr inż. Ewa Skorut-Nawara

B. UPRAWNIENIA PROJEKTOWE

MAŁOPOLSKA OKRĘGOWA I Z B A INŻYNIERÓW BUDOWNICTWA

Kraków, dnia 30 maja 2011 r.

MAP OIIB/KK/0054-0188/11

DECYZJA

Na podstawie art. 24 ust. 1 pkt 2 ustawy z dnia 15 grudnia 2000 r. o samorządach zawodowych architektów, inżynierów budownictwa oraz urbanistów *(Dz. U. z 2001 r. Nr 5 poz. 42, z późn. zm.)*, art. 12 ust. 1 pkt 1-5, art. 12 ust. 3, art. 13 ust. 1, 3 i 4 , art. 14 ust. 1 pkt 2 ustawy z dnia 7 lipca 1994 r. Prawo budowlane *(tekst jednolity: Dz. U. z 2006 r. Nr 156 poz. 1118 z późn. zm.)*, § 11 ust 1 pkt. 1, § 15, § 17 ust. 1 rozporządzenia Ministra Transportu i Budownictwa z dnia 28 kwietnia 2006 r. w sprawie samodzielnych funkcji technicznych w budownictwie *(Dz. U. z 2006 r. Nr 83 poz. 578 z późn. zm.)* oraz art. 104 ustawy z dnia 14 czerwca 1960 r. Kodeks postępowania administracyjnego *(tekst jednolity: Dz. U. z 2000 r. Nr 98, poz. 1071 z późn. zm.)*.

Małopolska Okręgowa Komisja Kwalifikacyjna
stwierdza, że

Pani mgr inż. **Ewa Skorut**
urodzona dnia 11.12.1980 r. w Myślenicach
uzyskała

UPRAWNIENIA BUDOWLANE

numer ewidencyjny MAP/0147/PWOK/11

do projektowania i kierowania robotami budowlanymi bez ograniczeń w specjalności konstrukcyjno - budowlanej.

UZASADNIENIE

Okręgowa Komisja Kwalifikacyjna Małopolskiej Okręgowej Izby Inżynierów Budownictwa w Krakowie na podstawie protokołów z postępowania kwalifikacyjnego oraz z przeprowadzonego egzaminu, stwierdziła, że Pani Ewa Skorut posiada wymagane prawem wykształcenie i praktykę zawodową konieczną do uzyskania uprawnień budowlanych w wyżej wymienionej specjalności i uzyskała pozytywny wynik egzaminu na uprawnienia budowlane.
Szczegółowy zakres nadanych uprawnień budowlanych wskazano na odwrocie decyzji.

POUCZENIE
Od niniejszej decyzji służy odwołanie do Krajowej Komisji Kwalifikacyjnej Polskiej Izby Inżynierów Budownictwa w Warszawie, za pośrednictwem Małopolskiej Okręgowej Izby Inżynierów Budownictwa w Krakowie w terminie 14 dni od daty jej doręczenia.

Skład Orzekający
Okręgowej Komisji Kwalifikacyjnej:

1. Przewodniczący Okręgowej Komisji Kwalifikacyjnej
   dr inż. Zygmunt Rawicki
2. Członek Składu Orzekającego
   mgr inż. arch. Elzbieta Gabryś
3. Członek Składu Orzekającego
   dr inż. Marian Płachecki



Otrzymują:
1. Pani Ewa Skorut
   ul. Na Węgry 12
   32-440 Sułkowice
2. Główny Inspektor Nadzoru Budowlanego
3. a/a

POLSKA IZBA INŻYNIERÓW BUDOWNICTWA

Zaświadczenie

o numerze weryfikacyjnym:
MAP-DUA-2MW-WCB *

Pani Ewa Skorut-Nawara o numerze ewidencyjnym MAP/BO/0293/11
adres zamieszkania ul. Zarzecze 82, 32-440 Sułkowice
jest członkiem Małopolskiej Okręgowej Izby Inżynierów Budownictwa i posiada wymagane ubezpieczenie od odpowiedzialności cywilnej.
Niniejsze zaświadczenie jest ważne od 2026-01-01 do 2026-12-31.

Zaświadczenie zostało wygenerowane elektronicznie i opatrzone bezpiecznym podpisem elektronicznym weryfikowanym przy pomocy ważnego kwalifikowanego certyfikatu w dniu 2025-12-17 roku przez:

Mirosław Boryczko, Przewodniczący Rady Małopolskiej Okręgowej Izby Inżynierów Budownictwa.

* Weryfikację poprawności danych w niniejszym zaświadczeniu można sprawdzić za pomocą numeru weryfikacyjnego zaświadczenia na stronie Polskiej Izby Inżynierów Budownictwa www.piib.org.pl lub kontaktując się z biurem właściwej Okręgowej Izby Inżynierów Budownictwa.

MAŁOPOLSKA OKRĘGOWA I Z B A INŻYNIERÓW BUDOWNICTWA

Kraków, dnia 22 grudnia 2008 r.

MAP OIIB/KK/0054-0080/08

DECYZJA

Na podstawie art. 24 ust. 1 pkt 2 ustawy z dnia 15 grudnia 2000 r. o samorządach zawodowych architektów, inżynierów budownictwa oraz urbanistów *(Dz. U. z 2001 r. Nr 5 poz. 42, z późn. zm.)*, art. 12 ust. 1 pkt 1-5, art. 12 ust. 3, art. 13 ust. 1, 2 - 4 , art. 14 ust. 1 pkt 2, art. 14 ust. 3 ustawy z dnia 7 lipca 1994 r. Prawo budowlane *(tekst jednolity: Dz. U. z 2006 r. Nr 156 poz. 1118 z późn. zm.)*, § 11 ust 1 , § 15 ust. 1 rozporządzenia Ministra Transportu i Budownictwa z dnia 28 kwietnia 2006 r. w sprawie samodzielnych funkcji technicznych w budownictwie *(Dz. U. z 2006 r. Nr 83 poz. 578 z późn. zm.)* oraz art. 104 ustawy z dnia 14 czerwca 1960 r. Kodeks postępowania administracyjnego *(tekst jednolity: Dz. U. z 2000 r. Nr 98, poz. 1071 z późn. zm.)*.

Małopolska Okręgowa Komisja Kwalifikacyjna
stwierdza, że

Pan mgr inż. **Wojciech Gancarczyk**
urodzony dnia 16.01.1980 r. w Limanowej
uzyskał

UPRAWNIENIA BUDOWLANE

numer ewidencyjny MAP/0283/PWOK/08

do projektowania i kierowania robotami budowlanymi bez ograniczeń w specjalności konstrukcyjno - budowlanej.

UZASADNIENIE

Okręgowa Komisja Kwalifikacyjna Małopolskiej Okręgowej Izby Inżynierów Budownictwa w Krakowie na podstawie protokołów z postępowania kwalifikacyjnego oraz z przeprowadzonego egzaminu, stwierdziła, że Pan Wojciech Gancarczykposiada wymagane prawem wykształcenie i praktykę zawodową konieczną do uzyskania uprawnień budowlanych w wyżej wymienionej specjalności i uzyskał pozytywny wynik egzaminu na uprawnienia budowlane. Szczegółowy zakres nadanych uprawnień budowlanych wskazano na odwrocie decyzji.

POUCZENIE

Od niniejszej decyzji służy odwołanie do Krajowej Komisji Kwalifikacyjnej Polskiej Izby Inżynierów Budownictwa w Warszawie, za pośrednictwem Małopolskiej Okręgowej Izby Inżynierów Budownictwa w Krakowie w terminie 14 dni od daty jej doręczenia.

Skład Orzekający
Okręgowej Komisji Kwalifikacyjnej:

1. Przewodniczący Okręgowej Komisji Kwalifikacyjnej
   dr inż. Stanisław Karczmarczyk
2. Członek Składu Orzekającego
   mgr inż. arch. Elżbieta Gabryś
3. Członek Składu Orzekającego
   dr inż. Marian Płachecki

Otrzymują:
1. Pan Wojciech Gancarczyk
   Kasina Wielka 526
   34-741 Kasina Wielka
2. Główny Inspektor Nadzoru Budowlanego
3. a/a

POLSKA IZBA INŻYNIERÓW BUDOWNICTWA

Zaświadczenie

o numerze weryfikacyjnym:

MAP-RZA-LD3-CWU *

Pan Wojciech Gancarczyk o numerze ewidencyjnym MAP/BO/0093/09
adres zamieszkania Kasina Wielka 777, 34-741 Kasina Wielka
jest członkiem Małopolskiej Okręgowej Izby Inżynierów Budownictwa i posiada wymagane ubezpieczenie od odpowiedzialności cywilnej.
Niniejsze zaświadczenie jest ważne od 2026-01-01 do 2026-12-31.

Zaświadczenie zostało wygenerowane elektronicznie i opatrzone bezpiecznym podpisem elektronicznym weryfikowanym przy pomocy ważnego kwalifikowanego certyfikatu w dniu 2025-12-17 roku przez:

Mirosław Boryczko, Przewodniczący Rady Małopolskiej Okręgowej Izby Inżynierów Budownictwa.

* Weryfikację poprawności danych w niniejszym zaświadczeniu można sprawdzić za pomocą numeru weryfikacyjnego zaświadczenia na stronie Polskiej Izby Inżynierów Budownictwa www.piib.org.pl lub kontaktując się z biurem właściwej Okręgowej Izby Inżynierów Budownictwa.

C. OŚWIADCZENIA PROJEKTANTÓW

OŚWIADCZENIE

Zgodnie z art. 34 ust. 3d pkt 3 Ustawy Prawo budowlane Dz. U. z 2025 r. poz. 418 oświadczam, że

PROJEKT ARCHITEKTONICZNO-BUDOWLANY
Remont budynku Szkoły Podstawowej im. Józefa Chełmońskiego w Kuklówce Radziejowickiej w ramach zadania:
„Poprawa efektywności energetycznej budynków oświatowych w Gminie Radziejowice - Termomodernizacja budynku Szkoły Podstawowej im. Józefa Chełmońskiego w Kuklówce Radziejowickiej”

przeznaczony do realizacji w budynku Szkoły Podstawowej im. Józefa Chełmońskiego, ul. Szkolna 30, 93-285 Radziejowice sporządzono zgodnie z obowiązującymi przepisami oraz zasadami wiedzy technicznej.

20 MARZEC 2026 r.

mgr inż. Ewa Skorut-Nawara

mgr inż. Wojciech Gancarczyk

D. CZĘŚĆ RYSUNKOWA

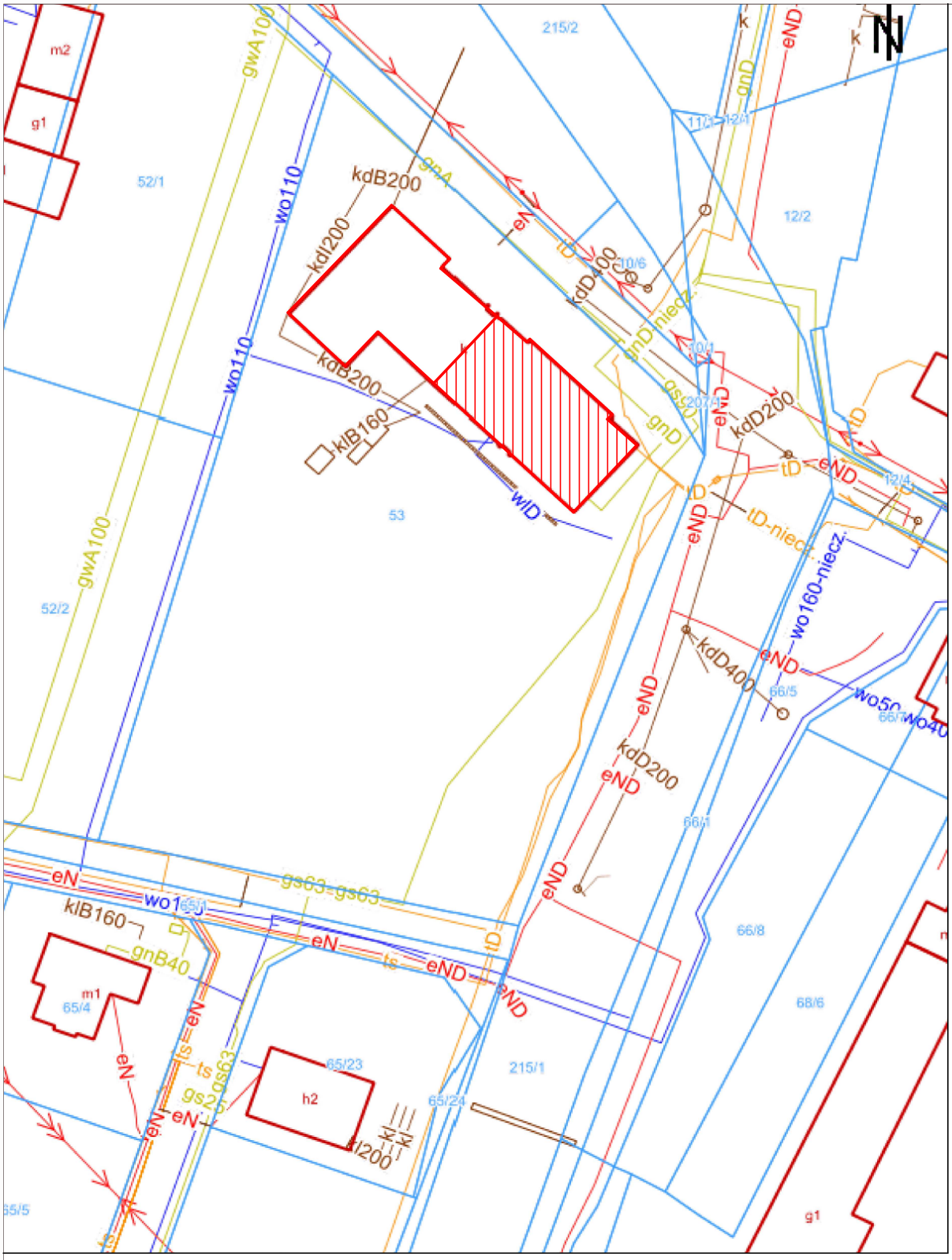

LEGENDA:

Szkoła Podstawowa w Kuklówce Radziejowickiej część obiektu objęta opracowaniem

SOLARSYSTEM s.c.
BIURO PROJEKTOWE - TECHNIKA GRZEWCZA

32-400 Myślenice
ul. Słowackiego 42
www.solar-system.pl

	Imię i nazwisko	Nr Upr.	Podpis	Data
Projektował	mgr inż. Ewa Skorut-Nawara Uprawnienia budowlane do projektowania bez ograniczeń w specjalności konstrukcyjno-budowlanej	MAP/0147/PWOK/11		03.2026
Sprawdził	mgr inż. Wojciech Gancarczyk Uprawnienia budowlane do projektowania bez ograniczeń w specjalności konstrukcyjno-budowlanej	MAP/0283/PWOK/09		03.2026
Inwestor	Gmina Radziejowice ul. Kubickiego 10, 96 - 325 Radziejowice			Format A3
Obiekt	Szkoła Podstawowa im. J. Chełmońskiego w Kuklówce Radziejowickiej ul.Szkolna 30, Kuklówka Radziejowicka, 96-325 Radziejowice			Skala 1:500
Temat	PLAN SYTUACYJNY			Nr rys. 01

Opracowanie chronione Ustawą o prawie autorskim i prawach pokrewnych (Dz.U.Nr 24/94 poz. 83 z dnia 4 lutego 1994r.)

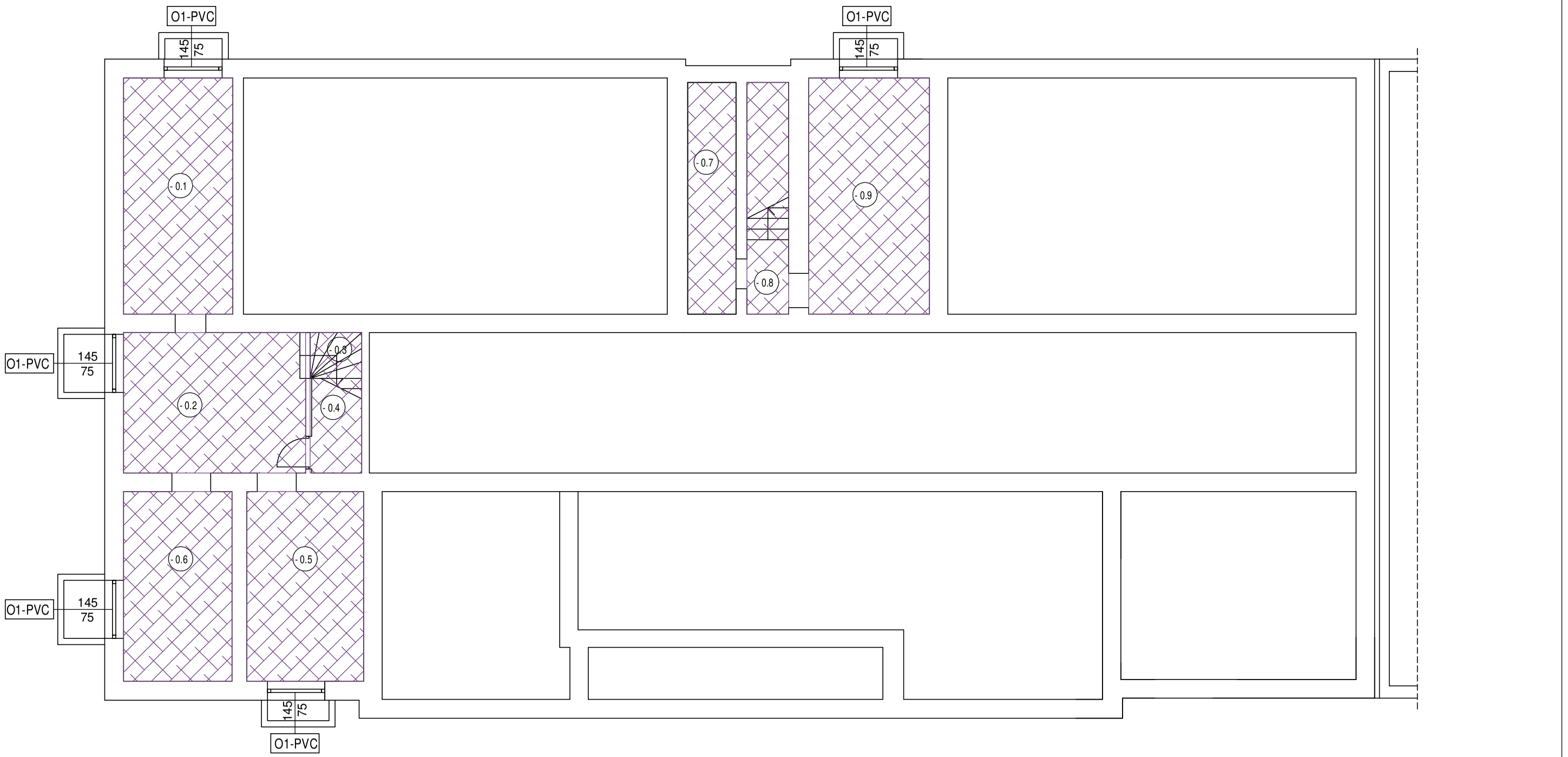

NR	NAZWA POMIESZCZENIA
-0.1	POM. GOSPODARCZE
-0.2	POM. GOSPODARCZE
-0.3	KLATKA SCHODOWA
-0.4	POM. GOSPODARCZE
-0.5	POM. GOSPODARCZE
-0.6	POM. GOSPODARCZE
-0.7	POM. GOSPODARCZE
-0.8	KLATKA SCHODOWA
-0.9	POM. GOSPODARCZE

LEGENDA:

01-PCV — Okno zewnętrzne zaprojektowane do wymiany, projektuje się okno PCV.

Projektowane docieplenie stropu piwnic wełną mineralną gr. 12 cm
Współczynnik przewodzenia ciepła dla przyjętej izolacji cieplnej λ≤ 0,035 [W/m*K].

PLAN SYTUACYJNY

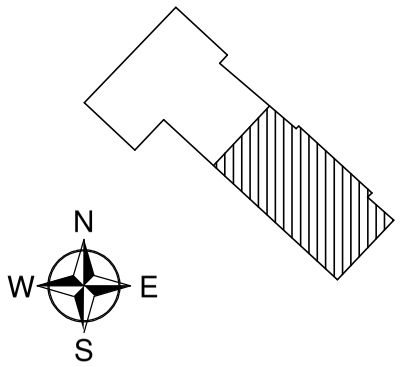

SOLARSYSTEM s.c.
BIURO PROJEKTOWE - TECHNIKA GRZEWCZA
32-400 Myślenice
ul. Słowackiego 42
www.solar-system.pl

	Imię i nazwisko	Nr Upr.	Podpis	Data
Projektował	mgr inż. Ewa Skorut-Nawara Uprawnienia budowlane do projektowania bez ograniczeń w specjalności konstrukcyjno-budowlanej	MAP/0147/PWOK/11		03.2026
Sprawdził	mgr inż. Wojciech Gancarczyk Uprawnienia budowlane do projektowania bez ograniczeń w specjalności konstrukcyjno-budowlanej	MAP/0283/PWOK/09		03.2026
Inwestor	Gmina Radziejowice ul. Kubickiego 10, 96 - 325 Radziejowice			Format A3
Obiekt	Szkoła Podstawowa im. J. Chełmońskiego w Kuklówce Radziejowickiej ul.Szkolna 30, Kuklówka Radziejowicka, 96-325 Radziejowice			Skala 1:100
Temat	Rzut piwnic - projektowane docieplenie stropu piwnic, stolarka okienna i drzwiowa zaprojektowana do wymiany			Nr rys. 02

Opracowanie chronione Ustawą o prawie autorskim i prawach pokrewnych (Dz.U.Nr 24/94 poz. 83 z dnia 4 lutego 1994r.)

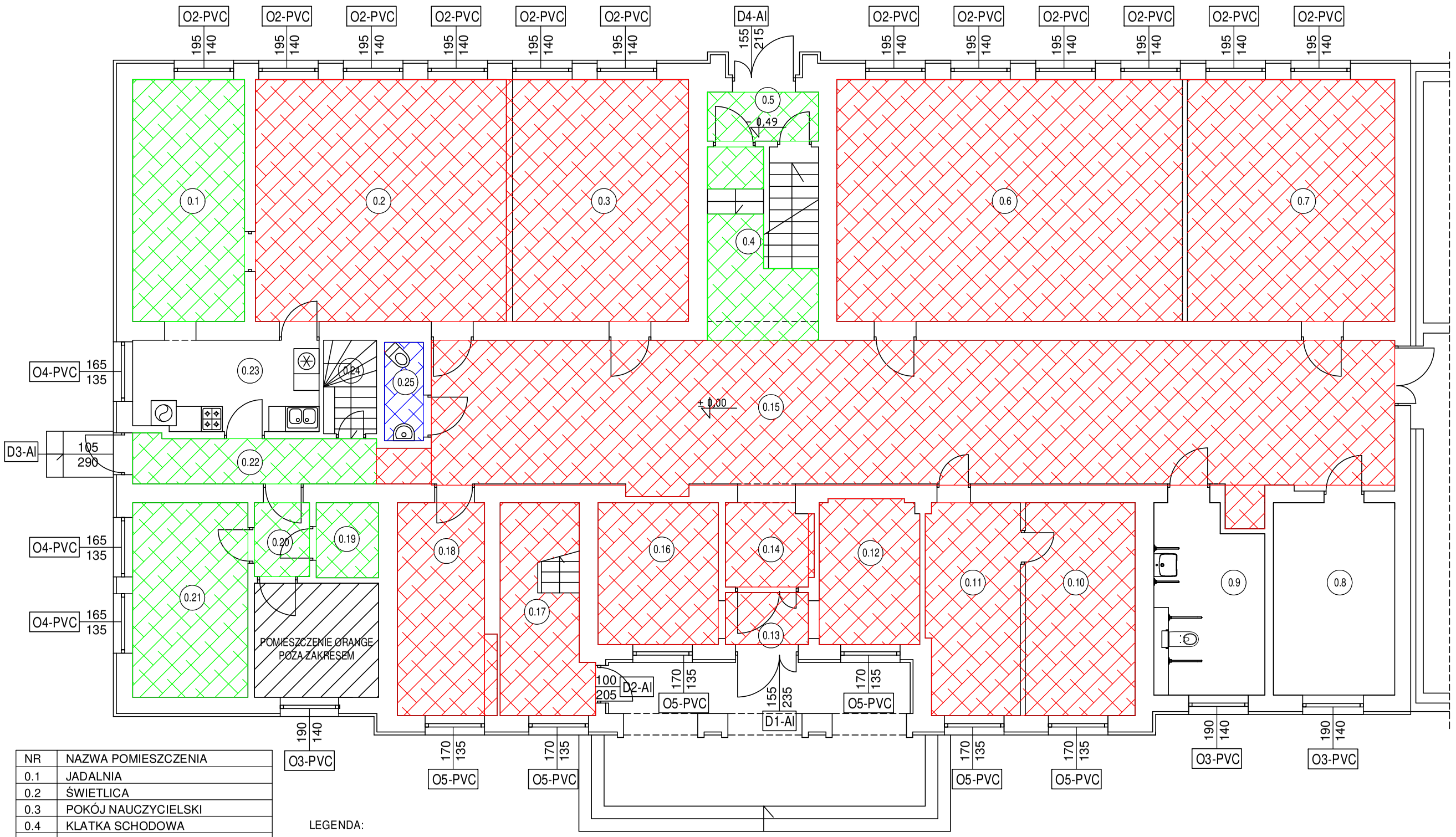

NR	NAZWA POMIESZCZENIA
0.1	JADALNIA
0.2	ŚWIETLICA
0.3	POKÓJ NAUCZYCIELSKI
0.4	KLATKA SCHODOWA
0.5	WIATROŁAP
0.6	SALA LEKCYJNA
0.7	SALA ZAJĘĆ
0.8	KOTŁOWNIA GAZOWA
0.9	TOALETA NIEPEŁNOSPRAWNYCH
0.10	GABINET DYREKCJI
0.11	SEKRETARIAT
0.12	SZATNIA
0.13	WIATROŁAP
0.14	KORYTARZ
0.15	KORYTARZ
0.16	SZATNIA
0.17	KLATKA SCHODOWA
0.18	GABINET LOGOPEDY
0.19	SZATNIA PERSONELU
0.20	KORYTARZ
0.21	SALA WYCISZEŃ
0.22	KORYTARZ
0.23	KUCHNIA
0.24	KLATKA SCHODOWA
0.25	TOALETA PERSONELU

LEGENDA:

01-PCV — Okno zewnętrzne zaprojektowane do wymiany, projektuje się okno PCV.

D1-Al — Drzwi zewnętrzne zaprojektowane do wymiany, projektuje się drzwi aluminiowe.

Projektowane docieplenie podłogi na gruncie styropianem EPS PODŁOGA gr. 10 cm
Współczynnik przewodzenia ciepła dla przyjętej izolacji cieplnej λ≤ 0,038 [W/m*K].
Wymiana posadzki - wykładzina PCV.

Projektowane docieplenie podłogi na gruncie styropianem EPS PODŁOGA gr. 10 cm
Współczynnik przewodzenia ciepła dla przyjętej izolacji cieplnej λ≤ 0,038 [W/m*K].
Wymiana posadzki - płytki ceramiczne

Wymiana posadzki - wykładzina PCV

PLAN SYTUACYJNY

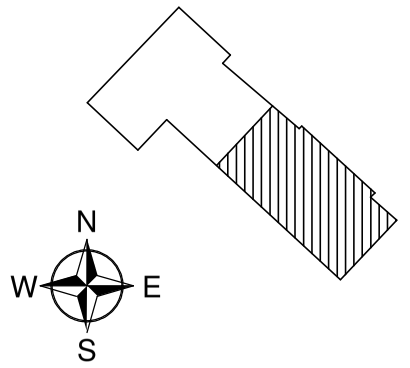

SOLARSYSTEM s.c.
BIURO PROJEKTOWE - TECHNIKA GRZEWCZA
32-400 Myślenice
ul. Słowackiego 42
www.solar-system.pl

	Imię i nazwisko	Nr Upr.	Podpis	Data
Projektował	mgr inż. Ewa Skorut-Nawara Uprawnienia budowlane do projektowania bez ograniczeń w specjalności konstrukcyjno-budowlanej	MAP/0147/PWOK/11		03.2026
Sprawdził	mgr inż. Wojciech Gancarczyk Uprawnienia budowlane do projektowania bez ograniczeń w specjalności konstrukcyjno-budowlanej	MAP/0283/PWOK/09		03.2026
Inwestor	Gmina Radziejowice ul. Kubickiego 10, 96 - 325 Radziejowice			Format A3
Obiekt	Szkoła Podstawowa im. J. Chełmońskiego w Kuklówce Radziejowickiej ul.Szkolna 30, Kuklówka Radziejowicka, 96-325 Radziejowice			Skala 1:100
Temat	Rzut parteru - projektowane docieplenie posadzek, stolarka okienna i drzwiowa zaprojektowana do wymiany			Nr rys. 03

Opracowanie chronione Ustawą o prawie autorskim i prawach pokrewnych (Dz.U.Nr 24/94 poz. 83 z dnia 4 lutego 1994r.)

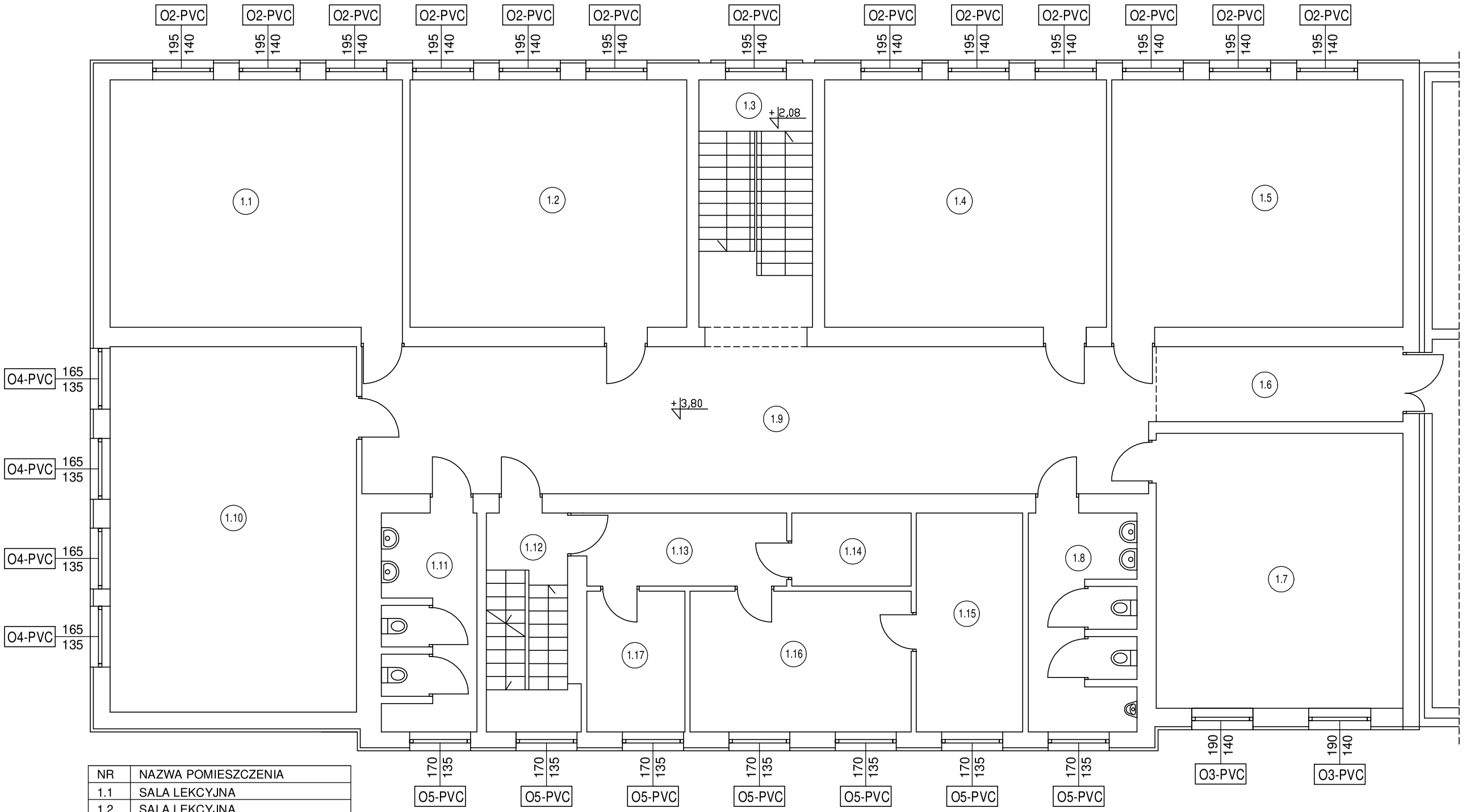

NR	NAZWA POMIESZCZENIA
1.1	SALA LEKCYJNA
1.2	SALA LEKCYJNA
1.3	KLATKA SCHODOWA
1.4	SALA LEKCYJNA
1.5	SALA LEKCYJNA
1.6	KORYTARZ
1.7	SALA LEKCYJNA
1.8	TOALETA
1.9	KORYTARZ
1.10	SALA KOMPUTEROWA
1.11	TOALETA
1.12	KLATKA SCHODOWA
1.13	KORYTARZ
1.14	ŁAZIENKA
1.15	POKÓJ
1.16	POKÓJ
1.17	KUCHNIA

LEGENDA:

01-PCV Okno zewnętrzne zaprojektowane do wymiany, projektuje się okno PCV.

PLAN SYTUACYJNY

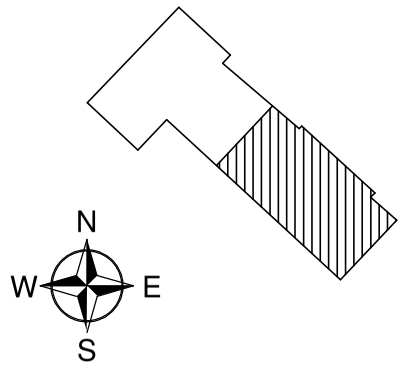

SOLARSYSTEM s.c.
BIURO PROJEKTOWE - TECHNIKA GRZEWCZA
32-400 Myślenice
ul. Słowackiego 42
www.solar-system.pl

	Imię i nazwisko	Nr Upr.	Podpis	Data
Projektował	mgr inż. Ewa Skorut-Nawara Uprawnienia budowlane do projektowania bez ograniczeń w specjalności konstrukcyjno-budowlanej	MAP/0147/PWOK/11		03.2026
Sprawdził	mgr inż. Wojciech Gancarczyk Uprawnienia budowlane do projektowania bez ograniczeń w specjalności konstrukcyjno-budowlanej	MAP/0283/PWOK/09		03.2026
Inwestor	Gmina Radziejowice ul. Kubickiego 10, 96 - 325 Radziejowice			Format A3
Obiekt	Szkoła Podstawowa im. J. Chełmońskiego w Kuklówce Radziejowickiej ul.Szkolna 30, Kuklówka Radziejowicka, 96-325 Radziejowice			Skala 1:100
Temat	Rzut lp. - stolarka okienna i drzwiowa zaprojektowana do wymiany			Nr rys. 04

Opracowanie chronione Ustawą o prawie autorskim i prawach pokrewnych (Dz.U.Nr 24/94 poz. 83 z dnia 4 lutego 1994r.)

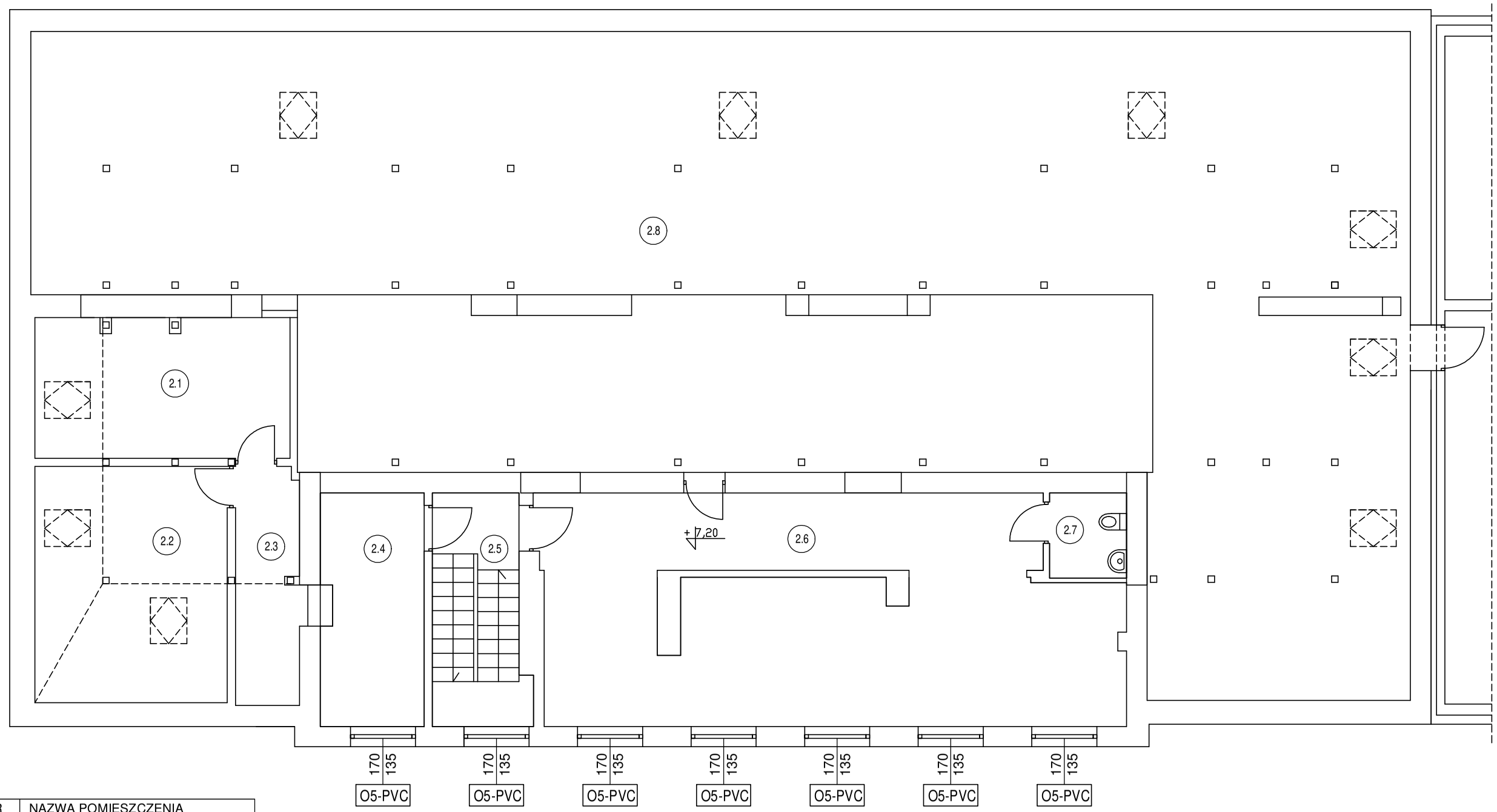

NR	NAZWA POMIESZCZENIA
2.1	GABINET PEDAGOGA
2.2	SALA LEKCYJNA
2.3	KOMUNIKACJA
2.4	GABINET PEDAGOGA
2.5	KLATKA SCHODOWA
2.6	BIBLIOTEKA
2.7	TOALETA
2.8	STRYCH

LEGENDA:

01-PCV Okno zewnętrzne zaprojektowane do wymiany, projektuje się okno PCV.

PLAN SYTUACYJNY

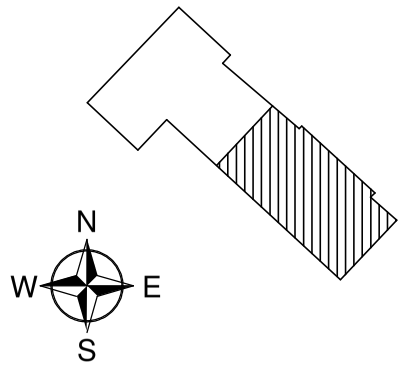

SOLARSYSTEM s.c.
BIURO PROJEKTOWE - TECHNIKA GRZEWCZA
32-400 Myślenice
ul. Słowackiego 42
www.solar-system.pl

	Imię i nazwisko	Nr Upr.	Podpis	Data
Projektował	mgr inż. Ewa Skorut-Nawara Uprawnienia budowlane do projektowania bez ograniczeń w specjalności konstrukcyjno-budowlanej	MAP/0147/PWOK/11		03.2026
Sprawdził	mgr inż. Wojciech Gancarczyk Uprawnienia budowlane do projektowania bez ograniczeń w specjalności konstrukcyjno-budowlanej	MAP/0283/PWOK/09		03.2026
Inwestor	Gmina Radziejowice ul. Kubickiego 10, 96 - 325 Radziejowice			Format A3
Obiekt	Szkoła Podstawowa im. J. Chełmońskiego w Kuklówce Radziejowickiej ul.Szkolna 30, Kuklówka Radziejowicka, 96-325 Radziejowice			Skala 1:100
Temat	Rzut poddasza - stolarka okienna i drzwiowa zaprojektowana do wymiany			Nr rys. 05

Opracowanie chronione Ustawą o prawie autorskim i prawach pokrewnych (Dz.U.Nr 24/94 poz. 83 z dnia 4 lutego 1994r.)

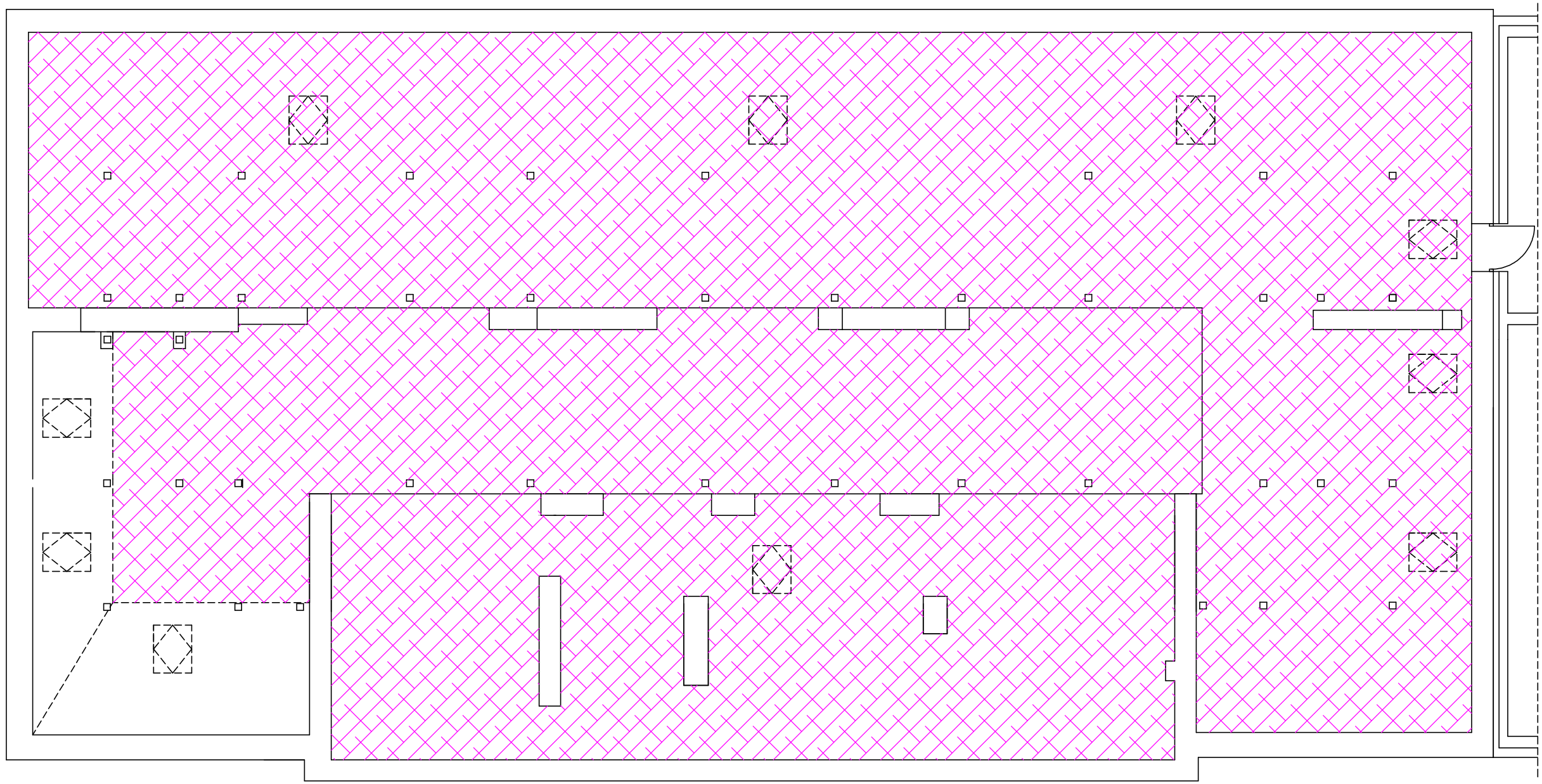

Projektowane docieplenie stropu ostatniej kondygnacji matami z wełny mineralnej gr. 22 cm
Współczynnik przewodzenia ciepła dla przyjętej izolacji cieplnej λ≤ 0,035 [W/m*K].

UWAGA:
NA STRYCHU WYKONAĆ PODESTY KOMUNIKACYJNE Z PŁYT OSB

PLAN SYTUACYJNY

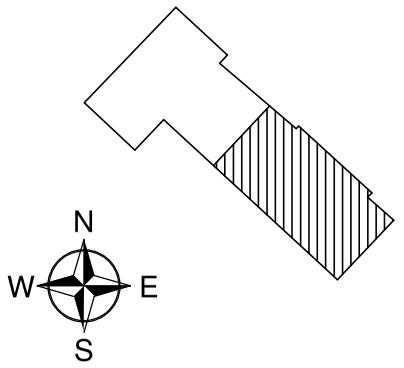

SOLARSYSTEM s.c.
BIURO PROJEKTOWE - TECHNIKA GRZEWCZA
32-400 Myślenice
ul. Słowackiego 42
www.solar-system.pl

	Imię i nazwisko	Nr Upr.	Podpis	Data
Projektował	mgr inż. Ewa Skorut-Nawara Uprawnienia budowlane do projektowania bez ograniczeń w specjalności konstrukcyjno-budowlanej	MAP/0147/PWOK/11		03.2026
Sprawdził	mgr inż. Wojciech Gancarczyk Uprawnienia budowlane do projektowania bez ograniczeń w specjalności konstrukcyjno-budowlanej	MAP/0283/PWOK/09		03.2026
Inwestor	Gmina Radziejowice ul. Kubickiego 10, 96 - 325 Radziejowice			Format A3
Obiekt	Szkoła Podstawowa im. J. Chełmońskiego w Kuklówce Radziejowickiej ul.Szkolna 30, Kuklówka Radziejowicka, 96-325 Radziejowice			Skala 1:100
Temat	Rzut poddasza - projektowane docieplenie stropu ostatniej kondygnacji			Nr rys. 06

Opracowanie chronione Ustawą o prawie autorskim i prawach pokrewnych (Dz.U.Nr 24/94 poz. 83 z dnia 4 lutego 1994r.)

OZNACZENIE NA RZUCIE		O1-PCV	O2-PCV	O3-PCV	O4-PCV	O5-PCV
SCHEMAT		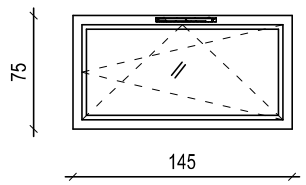	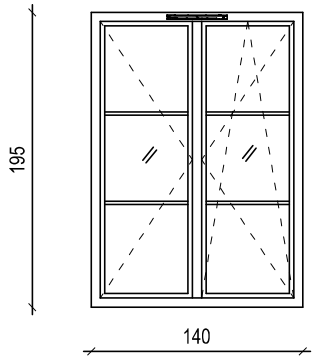	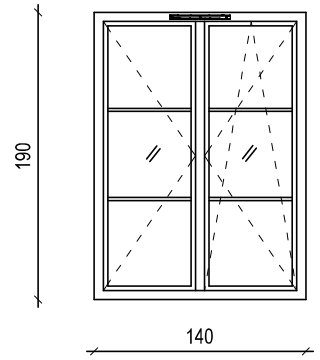	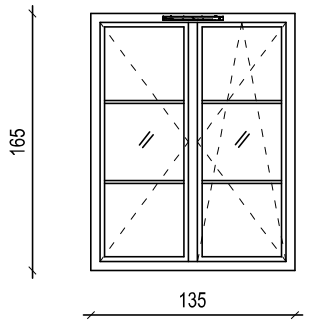	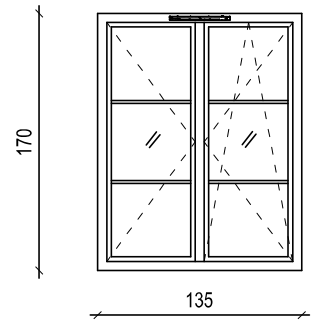
WYMIARY OTWORU W MURZE [cm]	S	145	140	140	135	135
	H	75	195	190	165	170
ILOŚĆ RAZEM [szt]		5	25	5	7	20
UWAGI:		- OKNO Z PROFILI PVC - KLAMKI ALUMINIOWE - KOLOR OKIEN - BRĄZOWY (ODCIEŃ DOBRAĆ ZGODNY Z ISTNIEJĄCĄ STOLARKĄ) - CIŚNIENIOWY NAWIEWNIK POWIETRZA - SZKLENIE BEZPIECZNE	- OKNO Z PROFILI PVC - KLAMKI ALUMINIOWE - KOLOR OKIEN - BRĄZOWY (ODCIEŃ DOBRAĆ ZGODNY Z ISTNIEJĄCĄ STOLARKĄ) - CIŚNIENIOWY NAWIEWNIK POWIETRZA - SZKLENIE BEZPIECZNE - NA PARTERZE OKNA ANTYWŁAMANIOWE	- OKNO Z PROFILI PVC - KLAMKI ALUMINIOWE - KOLOR OKIEN - BRĄZOWY (ODCIEŃ DOBRAĆ ZGODNY Z ISTNIEJĄCĄ STOLARKĄ) - CIŚNIENIOWY NAWIEWNIK POWIETRZA - SZKLENIE BEZPIECZNE - NA PARTERZE OKNA ANTYWŁAMANIOWE	- OKNO Z PROFILI PVC - KLAMKI ALUMINIOWE - KOLOR OKIEN - BRĄZOWY (ODCIEŃ DOBRAĆ ZGODNY Z ISTNIEJĄCĄ STOLARKĄ) - CIŚNIENIOWY NAWIEWNIK POWIETRZA - SZKLENIE BEZPIECZNE - NA PARTERZE OKNA ANTYWŁAMANIOWE	- OKNO Z PROFILI PVC - KLAMKI ALUMINIOWE - KOLOR OKIEN - BRĄZOWY (ODCIEŃ DOBRAĆ ZGODNY Z ISTNIEJĄCĄ STOLARKĄ) - CIŚNIENIOWY NAWIEWNIK POWIETRZA - SZKLENIE BEZPIECZNE - NA PARTERZE OKNA ANTYWŁAMANIOWE

OZNACZENIE		D1- AI	D2- AI	D3- AI	D4- AI
SCHEMAT		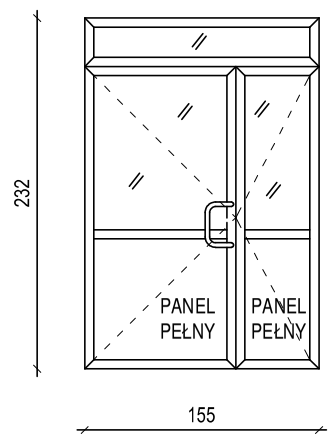	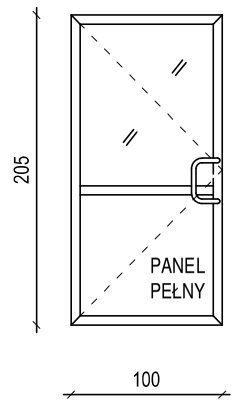	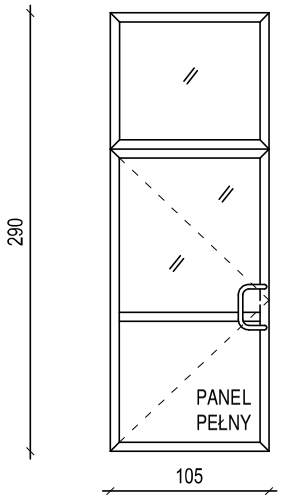	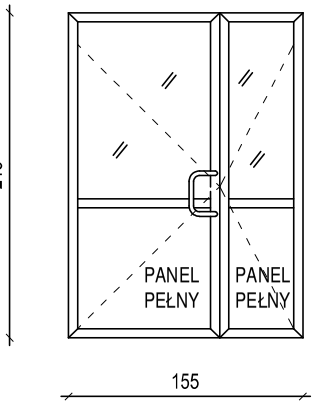
WYMIARY ZESTAWU [cm]	S	155	100	105	155
	H	232	205	290	215
WYMIARY DRZWI W ŚWIETLE PRZEJŚCIA [cm]	S	145 (100+45)	90	95	145 (100+45)
	H	200+25	200	200+85	210
ILOŚC SZTUK		1	1	1	1
UWAGI:		- DRZWI ZEWNĘTRZNE Z PROFOLI ALUMINIOWYCH - SZKLENIE Z SZYBY BEZPIECZNEJ - KIERUNEK OTWIERANIA - NA ZEWNĄTRZ - KLASA ANTYWŁAMANIOWA DRZWI MIN. RC2 - KOLOR DRZWI - RAL8002	- DRZWI ZEWNĘTRZNE Z PROFOLI ALUMINIOWYCH - SZKLENIE Z SZYBY BEZPIECZNEJ - KIERUNEK OTWIERANIA - NA ZEWNĄTRZ - KLASA ANTYWŁAMANIOWA DRZWI MIN. RC2 - KOLOR DRZWI - RAL8002	- DRZWI ZEWNĘTRZNE Z PROFOLI ALUMINIOWYCH - SZKLENIE Z SZYBY BEZPIECZNEJ - KIERUNEK OTWIERANIA - NA ZEWNĄTRZ - KLASA ANTYWŁAMANIOWA DRZWI MIN. RC2 - KOLOR DRZWI - RAL8002	- DRZWI ZEWNĘTRZNE Z PROFOLI ALUMINIOWYCH - SZKLENIE Z SZYBY BEZPIECZNEJ - KIERUNEK OTWIERANIA - NA ZEWNĄTRZ - KLASA ANTYWŁAMANIOWA DRZWI MIN. RC2 - KOLOR DRZWI - RAL8002

Średni ważony współczynnik przenikania ciepła dla projektowanych okien U≤0,9 [W/m2*K].
Średni ważony współczynnik przenikania ciepła dla projektowanych drzwi U≤1,3 [W/m2*K].

UWAGA: 1.WYMIARY ZESTAWÓW OKIENNYCH PODANO NA PODSTAWIE UŚREDNIONYCH POMIARÓW OTWORÓW MIERZONYCH W ŚWIETLE MURU. PRZED DOKONANIEM ZAMÓWIENIA NALEŻY SPRAWDZIĆ WYMIARY OTWORÓW OKIENNYCH I DRZWIOWYCH NA BUDOWIE.
2. W OKNACH NA Ip. ZAMONTOWAĆ BARIERKI OCHRONNE.

SOLARSYSTEM s.c.
BIURO PROJEKTOWE - TECHNIKA GRZEWCZA
32-400 Myślenice
ul. Słowackiego 42
www.solar-system.pl

	Imię i nazwisko	Nr Upr.	Podpis	Data
Projektował	mgr inż. Ewa Skorut-Nawara Uprawnienia budowlane do projektowania bez ograniczeń w specjalności konstrukcyjno-budowlanej	MAP/0147/PWOK/11		03.2026
Sprawdził	mgr inż. Wojciech Gancarczyk Uprawnienia budowlane do projektowania bez ograniczeń w specjalności konstrukcyjno-budowlanej	MAP/0283/PWOK/09		03.2026
Inwestor	Gmina Radziejowice ul. Kubickiego 10, 96 - 325 Radziejowice			Format A3
Obiekt	Szkoła Podstawowa im. J. Chełmońskiego w Kuklówce Radziejowickiej ul.Szkolna 30, Kuklówka Radziejowicka, 96-325 Radziejowice			Skala 1:50
Temat	Zestawienie stolarki okiennej i drzwiowej zaprojektowanej do wymiany			Nr rys. 07

Opracowanie chronione Ustawą o prawie autorskim i prawach pokrewnych (Dz.U.Nr 24/94 poz. 83 z dnia 4 lutego 1994r.)

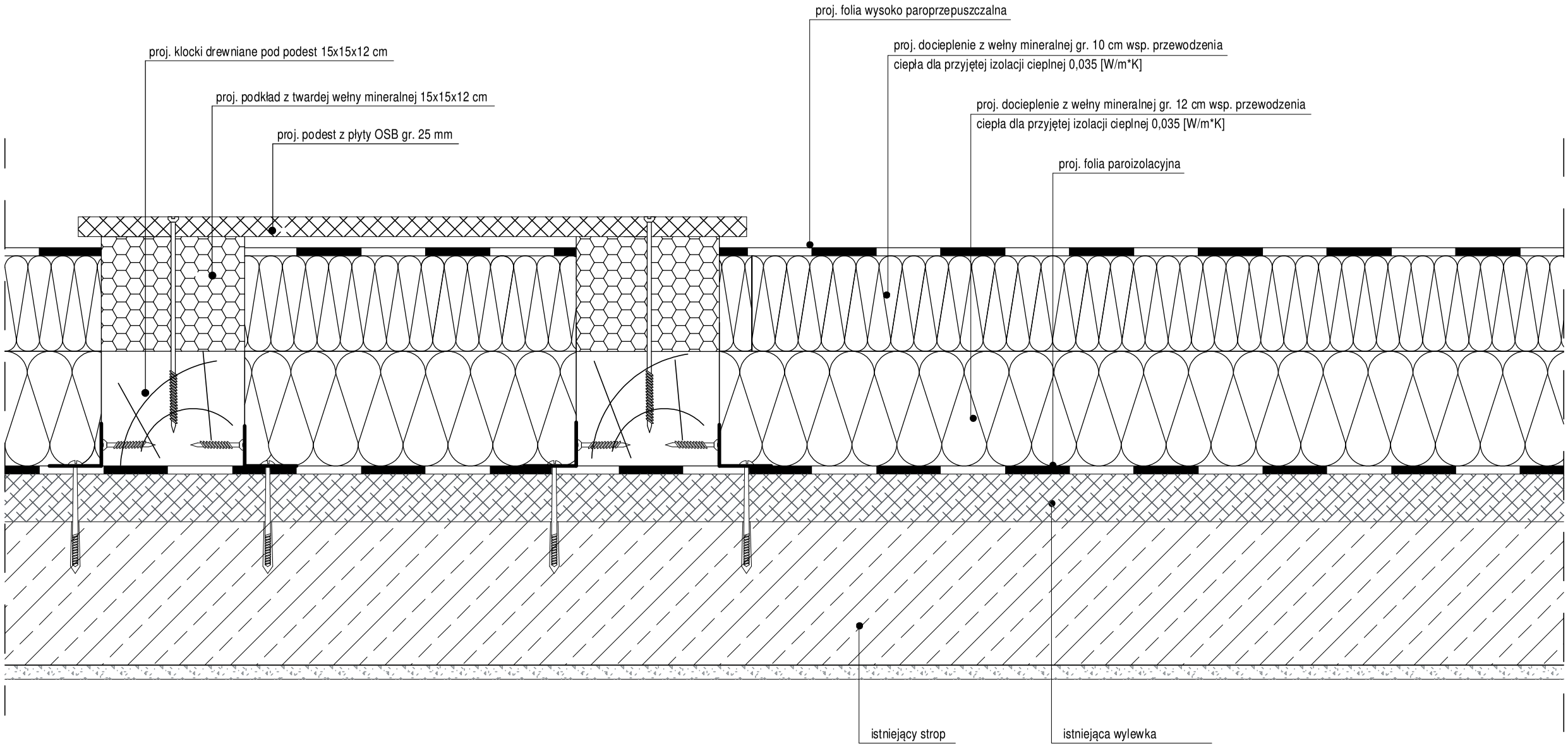

SOLARSYSTEM s.c.
BIURO PROJEKTOWE – TECHNIKA GRZEWCZA
32-400 Myślenice
ul. Słowackiego 42
www.solar-system.pl

	Imię i nazwisko	Nr Upr.	Podpis	Data
Projektował	mgr inż. Ewa Skorut-Nawara Uprawnienia budowlane do projektowania bez ograniczeń w specjalności konstrukcyjno-budowlanej	MAP/0147/PWOK/11		03.2026
Sprawdził	mgr inż. Wojciech Gancarczyk Uprawnienia budowlane do projektowania bez ograniczeń w specjalności konstrukcyjno-budowlanej	MAP/0283/PWOK/09		03.2026
Inwestor	Gmina Radziejowice ul. Kubickiego 10, 96 - 325 Radziejowice			Format A3
Obiekt	Szkoła Podstawowa im. J. Chełmońskiego w Kuklówce Radziejowickiej ul.Szkolna 30, Kuklówka Radziejowicka, 96-325 Radziejowice			Skala 1:5
Temat	Docieplenie stropu ostatniej kondygnacji pod nieużytkowym poddaszem			Nr rys. D01

Opracowanie chronione Ustawą o prawie autorskim i prawach pokrewnych (Dz.U.Nr 24/94 poz. 83 z dnia 4 lutego 1994r.)

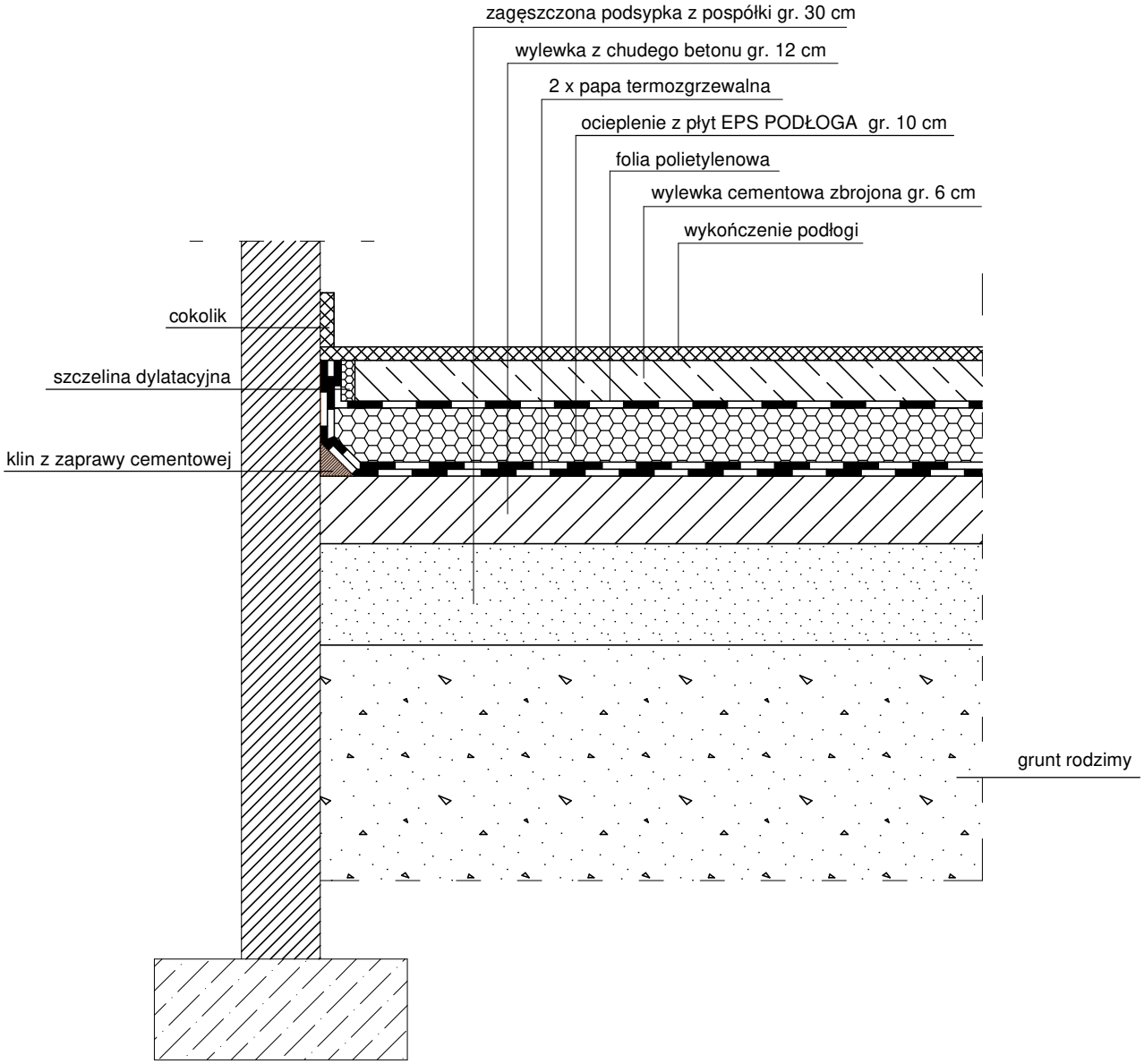

UWAGA:
Przed przystapieniem robót należy skuć istniejące warstwy podłogi. Nastepnie wybrać istniejący grunt rodzimy do głębokości umożliwiającej uzyskanie po ociepleniu pierwotnego poziomu podłogi.

SOLARSYSTEM s.c.
BIURO PROJEKTOWE – TECHNIKA GRZEWCZA
32-400 Myślenice
ul. Słowackiego 42
www.solar-system.pl

	Imię i nazwisko	Nr Upr.	Podpis	Data
Projektował	mgr inż. Ewa Skorut-Nawara Uprawnienia budowlane do projektowania bez ograniczeń w specjalności konstrukcyjno-budowlanej	MAP/0147/PWOK/11		03.2026
Sprawdził	mgr inż. Wojciech Gancarczyk Uprawnienia budowlane do projektowania bez ograniczeń w specjalności konstrukcyjno-budowlanej	MAP/0283/PWOK/09		03.2026
Inwestor	Gmina Radziejowice ul. Kubickiego 10, 96 - 325 Radziejowice			Format A4
Obiekt	Szkoła Podstawowa im. J. Chełmońskiego w Kuklówce Radziejowickiej ul.Szkolna 30, Kuklówka Radziejowicka, 96-325 Radziejowice			Skala -
Temat	Docieplenie podłogi na gruncie - przekrój			Nr rys. D02

Opracowanie chronione Ustawą o prawie autorskim i prawach pokrewnych (Dz.U.Nr 24/94 poz. 83 z dnia 4 lutego 1994r.)